ARISTON

Дім екологічного комфорту

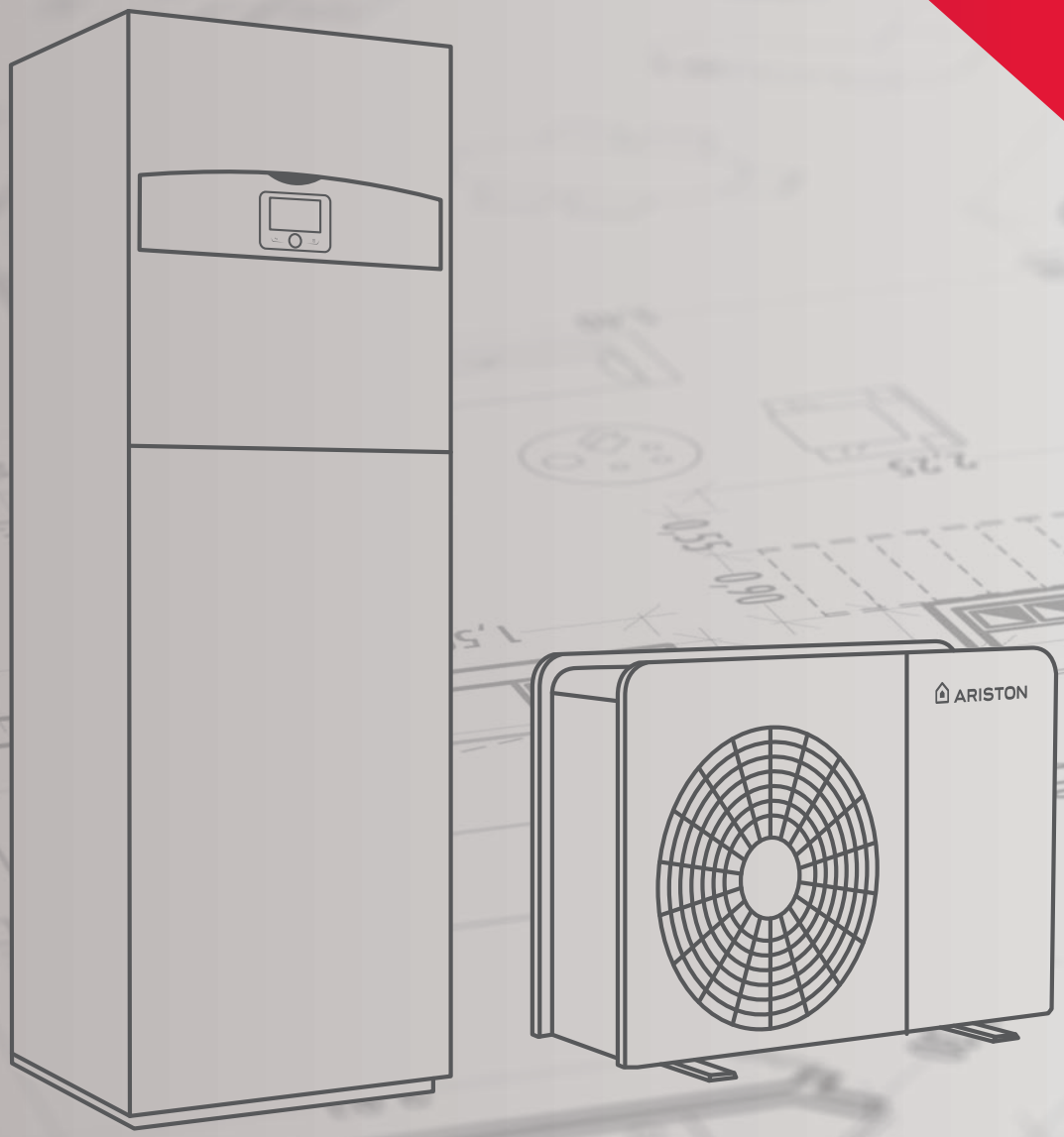

ПОСІБНИК ДЛЯ СПЕЦІАЛІСТІВ

Nimbus S NET R32

Теплові насоси спліт-системи

Версія 11 | 2022

ЗМІСТ

1. ХАРАКТЕРИСТИКИ Й СФЕРА ЗАСТОСУВАННЯ

	ПОТУЖНІСТЬ	35		50		80				120				150			
	ЖИВЛЕННЯ	1 фаза		1 фаза		1 фаза		3 фази		1 фаза		3 фази		1 фаза		3 фази	
	ТЕМПЕРАТУРНІ ЗОНИ	1	2	1	2	1	2	1	2	1	2	1	2	1	2	1	2
ОПАЛЕННЯ ТА ОХОЛОДЖЕННЯ, ГАРЯЧЕ ВОДОПОСТАЧАННЯ	 NIMBUS COMPACT S NET R32	•	•	•	•	•	•	•	•	•	•	•	•	•	•	•	•
ОПАЛЕННЯ ТА ОХОЛОДЖЕННЯ, ГАРЯЧЕ ВОДОПОСТАЧАННЯ	 NIMBUS FLEX S NET R32	•	–	•	–	•	–	•	–	•	–	•	–	•	–	•	–
ОПАЛЕННЯ ТА ОХОЛОДЖЕННЯ	 NIMBUS PLUS S NET R32	•	–	•	–	•	–	•	–	•	–	•	–	•	–	•	–

	ПОТУЖНІСТЬ		35		50		80				120				150			
	ЖИВЛЕННЯ (*)		1 фаза		1 фаза		1 фаза		3 фази		1 фаза		3 фази		1 фаза		3 фази	
	ТЕМПЕРАТУРНІ ЗОНИ		1	2	1	2	1	2	1	2	1	2	1	2	1	2	1	2
ОПАЛЕННЯ ТА ОХОЛОДЖЕННЯ ПРИМІЩЕНЬ, ГАРЯЧЕ ВОДОПОСТАЧАННЯ	 NIMBUS COMPACT S NET R32	Клас енергоефективності опалення за температури 55 °C	A++	A++	A++	A++	A++	A++	A++	A++	A++	A++	A++	A++	A++	A++	A++	A++
		Клас енергоефективності опалення за температури 35 °C	A+++	A+++	A+++	A+++	A+++	A+++	A+++	A+++	A+++	A+++	A+++	A+++	A+++	A+++	A+++	A+++
		Клас енергоефективності ГВП	A+	A+	A+	A+	A+	A+	A+	A+	A+	A+	A+	A+	A+	A+	A+	A+
		Витрата гарячої води	XL	XL	XL	XL	XL	XL	XL	XL	XL	XL	XL	XL	XL	XL	XL	XL
	 NIMBUS FLEX S NET R32	Клас енергоефективності опалення за температури 55 °C	A++	-	A++	-	A++	-	A++	-	A++	-	A++	-	A++	-	A++	-
		Клас енергоефективності опалення за температури 35 °C	A+++	-	A+++	-	A+++	-	A+++	-	A+++	-	A+++	-	A+++	-	A+++	-
		Клас енергоефективності ГВП	A+	-	A+	-	A+	-	A+	-	A+	-	A+	-	A+	-	A+	-
		Витрата гарячої води	XL	-	XL	-	XL	-	XL	-	XL	-	XL	-	XL	-	XL	-
ОПАЛЕННЯ ТА ОХОЛОДЖЕННЯ	 NIMBUS PLUS S NET R32	Клас енергоефективності опалення за температури 55 °C	A++	-	A++	- -	A++	- -	A++	- -	A++	- -	A++	- -	A++	- -	A++	- -
		Клас енергоефективності опалення за температури 35 °C	A+++	-	A+++	- -	A+++	- -	A+++	- -	A+++	- -	A+++	- -	A+++	- -	A+++	- -
		Клас енергоефективності ГВП	-	-	-	-	-	-	-	-	-	-	-	-	-	-	-	-
		Витрата гарячої води	-	-	-	-	-	-	-	-	-	-	-	-	-	-	-	-

2. ГОЛОВНІ КОМПОНЕНТИ



ПЕРЕЛІК КОМПОНЕНТІВ Опис	NIMBUS EXT R32 35 S	NIMBUS EXT R32 50 S	NIMBUS EXT R32 80 S	NIMBUS EXT R32 80 S - T	NIMBUS EXT R32 120 S	NIMBUS EXT R32 120 S - T	NIMBUS EXT R32 150 S	NIMBUS EXT R32 150 S - T
NIMBUS COMPACT 35 S NET R32	●							
NIMBUS COMPACT 35 S 2Z NET R32	●							
NIMBUS COMPACT 50 S NET R32		●						
NIMBUS COMPACT 50 S 2Z NET R32		●						
NIMBUS COMPACT 80 S NET R32			●					
NIMBUS COMPACT 80 S 2Z NET R32			●					
NIMBUS COMPACT 80 S - T NET R32				●				
NIMBUS COMPACT 80 S - T 2Z NET R32				●				
NIMBUS COMPACT 120 S NET R32					●			
NIMBUS COMPACT 120 S 2Z NET R32					●			
NIMBUS COMPACT 120 S - T NET R32						●		
NIMBUS COMPACT 120 S - T 2Z NET R32						●		
NIMBUS COMPACT 150 S NET R32							●	
NIMBUS COMPACT 150 S 2Z NET R32							●	
NIMBUS COMPACT 150 S - T NET R32								●
NIMBUS COMPACT 150 S - T 2Z NET R32								●
NIMBUS FLEX 35 S NET R32	●							
NIMBUS FLEX 50 S NET R32		●						
NIMBUS FLEX 80 S NET R32			●					
NIMBUS FLEX 80 S - T NET R32				●				
NIMBUS FLEX 120 S NET R32					●			
NIMBUS FLEX 120 S - T NET R32						●		
NIMBUS FLEX 150 S NET R32							●	
NIMBUS FLEX 150 S - T NET R32								●
NIMBUS PLUS 35 S NET R32	●							
NIMBUS PLUS 50 S NET R32		●						
NIMBUS PLUS 80 S NET R32			●					
NIMBUS PLUS 80 S - T NET R32				●				
NIMBUS PLUS 120 S NET R32					●			
NIMBUS PLUS 120 S - T NET R32						●		
NIMBUS PLUS 150 S NET R32							●	
NIMBUS PLUS 150 S - T NET R32								●






NIMBUS FS 35-50 S R32	NIMBUS FS 35-50 S 2Z R32	NIMBUS FS 80 S R32	NIMBUS FS 80 S 2Z R32	NIMBUS FS 120150 S R32	NIMBUS FS 120150 S 2Z R32	NIMBUS WH 35-50 S R32	NIMBUS WH 80 S R32	NIMBUS WH 120150 S R32	CD1 200 HHP	КОМПЛЕКТ ДЛЯ КОНТУРУ ГВП ННР + КОМПЛЕКТ ДАТЧИКІВ ДЛЯ КОНТУРУ ГВП	SENSYS HD ТЕРМОСТАТ З МОДУЛЬОВАНИМ КОНТРОЛЕМ ТЕМПЕРАТУРИ	LIGHT GATEWAY ТОЧКА ДОСТУПУ	ВУЛИЧНИЙ ДАТЧИК
•											•	•	•
	•										•	•	•
•											•	•	•
	•										•	•	•
		•									•	•	•
			•								•	•	•
		•									•	•	•
			•								•	•	•
				•							•	•	•
					•						•	•	•
				•							•	•	•
					•						•	•	•
				•							•	•	•
					•						•	•	•
				•							•	•	•
					•						•	•	•
						•					•	•	•
						•					•	•	•
							•		•	•	•	•	•
							•		•	•	•	•	•
								•	•	•	•	•	•
								•	•	•	•	•	•
								•	•	•	•	•	•
								•	•	•	•	•	•
						•					•	•	•
						•					•	•	•
							•				•	•	•
							•				•	•	•
								•			•	•	•
								•			•	•	•
								•			•	•	•
								•			•	•	•

3. ОПИС ТЕХНІЧНИХ ХАРАКТЕРИСТИК

NIMBUS EXT R32 35 S

Тепловий насос типу «повітря/вода», що входить до складу спліт-системи для опалення, кондиціонування та гарячого водопостачання:
Робочі характеристики:
/ Клас сезонної енергоефективності опалення (ЄС 811/2013):
- A++ (за подачі за температури 55°C)
- A+++ (за подачі за температури 35°C)

ЗОВНІШНІЙ КОНДЕНСАТОР

/ Панель з оцинкованої листової сталі з епоксидно-поліефірним порошковим покриттям.
/ Газоподібний холодоагент R32.
/ Двороторний компресор постійного струму з плавним пуском і запуском гібридного інвертора постійного струму з логікою AIM (амплітудно-імпульсна модуляція) і ШІМ (широтно-імпульсна модуляція) для більшої надійності, низького енергоспоживання та роботи без вібрацій за будь-яких умов експлуатації, а також зі звукоізоляцією зі звукопоглинаючих матеріалів. Безперервна модуляція.
/ Одинарний модульований осьовий вентилятор аеродинамічного профілю з вентильним двигуном постійного струму з регульованою швидкістю, інноваційний профіль якого забезпечує поліпшений розподіл повітря та знижений рівень шуму.
/ Електронний розширювальний клапан з логікою ШІМ із саморегуляцією.
/ 4-ходовий клапан реверсу циклу з оптимізованою програмою розморожування.
/ Електронна система управління, оснащена датчиками для забезпечення правильної роботи контуру охолодження, для електронного визначення робочих параметрів системи: температури зовнішнього повітря, випаровування, рідини, входу компресора, виходу компресора.
/ Діапазон робочих температур насоса взимку охоплює мінімальну зовнішню температуру -20 °C, максимальну температуру +35 °C, а з гарячою водою — до +60 °C (гарантована зовнішня температура -10 °C).
/ Діапазон робочих температур влітку охоплює максимальну зовнішню температуру 43 °C, мінімальну температуру +10 °C, а з холодною водою — до +5 °C.
/ Габаритні розміри (ВхШхГ): 756 мм x 1016 мм x 350 мм.
/ Контур парокомпресійного охолодження з реверсивним циклом, оснащений випарником з колектором, баком-накопичувачем, глушником, сепаратором рідини, контейнером для рідини, терморегулювальним клапаном, розподільником.
/ Випарник із прямими пластинами з покриттям Blue Fin, яке зводить до мінімуму ризик замерзання води.

ТЕХНІЧНІ ХАРАКТЕРИСТИКИ

/ Максимальна теплова вихідна потужність у режимі опалення за зовнішньої температури 7 °C і температури води 35/30 °C: 6,35 кВт за ККД 4,2.
/ Максимальна теплова вихідна потужність у режимі охолодження за зовнішньої температури 35 °C і температури води 7/12 °C: 3,8 кВт за EER 2,57.
/ Номінальна теплова вихідна потужність у режимі опалення за зовнішньої температури 7 °C і температури води 35/30 °C: 3,5 кВт за ККД 5,1.
/ Номінальна потужність охолодження в режимі охолодження за зовнішньої температури 35 °C і температури води 7/12 °C: 3,5 кВт за EER 3,4.
/ Діаметр трубопроводу: вхід 5/8", вихід 3/8".
/ Максимальна/мінімальна довжина трубопроводу: 30/5 м.
/ Максимальна довжина трубопроводу за нормального об'єму
/ газу: 20 м.
/ Максимальний перепад висоти між точками встановлення
/ внутрішнього й зовнішнього блоків (позитивний та негативний). 10 м.
/ Додатковий об'єм газу (для довжини трубопроводу понад 20 м): 40 г/м.
/ Номінальний об'єм холодоагента: 1,4 кг.
/ Живлення: 230 В.
/ Макс. споживана потужність: 2,54 кВт.
/ Макс. споживаний струм: 11,7 А.
/ Вага: 57 кг.
/ Макс. рівень шуму: 52 дБ(А).

NIMBUS EXT R32 50 S

Тепловий насос типу «повітря/вода», що входить до складу спліт-системи для опалення, кондиціонування та гарячого водопостачання:
Електричні характеристики:

/ Клас сезонної енергоефективності опалення (ЄС 811/2013):
  - A++ (за подачі за температури 55°C)
  - A+++ (за подачі за температури 35°C)

ЗОВНІШНІЙ КОНДЕНСАТОР

/ Панель з оцинкованої листової сталі з епоксидно-поліефірним порошковим покриттям.
/ Газоподібний холодоагент R32.
/ Двороторний компресор постійного струму з плавним пуском і запуском гібридного інвертора постійного струму з логікою AIM (амплітудно-імпульсна модуляція) і ШІМ (широтно-імпульсна модуляція) для більшої надійності, низького енергоспоживання та роботи без вібрацій за будь-яких умов експлуатації, а також зі звукоізоляцією зі звукопоглинаючих матеріалів. Безперервна модуляція.
/ Одинарний модульований осьовий вентилятор аеродинамічного профілю з вентильним двигуном постійного струму з регульованою швидкістю, інноваційний профіль якого забезпечує поліпшений розподіл повітря та знижений рівень шуму.
/ Електронний розширювальний клапан з логікою ШІМ із саморегуляцією.
/ 4-ходовий клапан реверсу циклу з оптимізованою програмою розморожування.
/ Електронна система управління, оснащена датчиками для забезпечення правильної роботи контуру охолодження, для електронного визначення робочих параметрів системи: температури зовнішнього повітря, випаровування, рідини, входу компресора, виходу компресора.
/ Діапазон робочих температур насоса взимку охоплює мінімальну зовнішню температуру -20 °C, максимальну температуру +35 °C, а з гарячою водою — до +60 °C (гарантована зовнішня температура -10 °C).
/ Діапазон робочих температур влітку охоплює максимальну зовнішню температуру 43 °C, мінімальну температуру +10 °C, а з холодною водою — до +5 °C.
/ Габаритні розміри (ВхШхГ): 756 мм x 1016 мм x 374 мм.
/ Контур парокомпресійного охолодження з реверсивним циклом, оснащений випарником з колектором, баком-накопичувачем, глушником, сепаратором рідини, контейнером для рідини, терморегулювальним клапаном, розподільником.
/ Випарник із прямими пластинами з покриттям Blue Fin, яке зводить до мінімуму ризик замерзання води.

ТЕХНІЧНІ ХАРАКТЕРИСТИКИ

/ Максимальна теплова вихідна потужність у режимі опалення за зовнішньої температури 7 °C і температури води 35/30 °C: 7,57 кВт за ККД 4,05.
/ Максимальна теплова вихідна потужність у режимі охолодження за зовнішньої температури 35 °C і температури води 7/12 °C: 5,4 кВт за EER 2,62.
/ Номінальна теплова вихідна потужність у режимі опалення за зовнішньої температури 7 °C і температури води 35/30 °C: 5,0 кВт за ККД 5,0.
/ Номінальна потужність охолодження в режимі охолодження за зовнішньої температури 35 °C і температури води 7/12 °C: 5,0 кВт за EER 2,85.
/ Діаметр трубопроводу: вхід 5/8", вихід 3/8".
/ Максимальна/мінімальна довжина трубопроводу: 30/5 м.
/ Максимальна довжина трубопроводу за нормального об'єму газу: 20 м.
/ Максимальний перепад висоти між точками встановлення внутрішнього й зовнішнього блоків (позитивний та негативний). 10 м.
/ Додатковий об'єм газу (для довжини трубопроводу понад 20 м): 40 г/м.
/ Номінальний об'єм холодоагента: 1,4 кг.
/ Живлення: 230 В.
/ Макс. споживана потужність: 3,06 кВт.
/ Макс. споживаний струм: 14,3 А.
/ Вага: 57 кг.
/ Макс. рівень шуму: 54 дБ(А).

3. ОПИС ТЕХНІЧНИХ ХАРАКТЕРИСТИК

NIMBUS EXT R32 80 S

Тепловий насос типу «повітря/вода», що входить до складу спліт-системи для опалення, кондиціонування та гарячого водопостачання:
Електричні характеристики:

/ Клас сезонної енергоефективності опалення (ЄС 811/2013):
  - A++ (за подачі за температури 55°C)
  - A+++ (за подачі за температури 35°C)

ЗОВНІШНІЙ КОНДЕНСАТОР

/ Панель з оцинкованої листової сталі з епоксидно-поліефірним порошковим покриттям.
/ Газоподібний холодоагент R32.
/ Двороторний компресор постійного струму з плавним пуском і запуском гібридного інвертора постійного струму з логікою AIM (амплітудно-імпульсна модуляція) і ШІМ (широтно-імпульсна модуляція) для більшої надійності, низького енергоспоживання та роботи без вібрацій за будь-яких умов експлуатації, а також зі звукоізоляцією зі звукопоглинаючих матеріалів. Безперервна модуляція.
/ Одинарний модульований осьовий вентилятор аеродинамічного профілю з вентильним двигуном постійного струму з регульованою швидкістю, інноваційний профіль якого забезпечує поліпшений розподіл повітря та знижений рівень шуму.
/ Електронний розширювальний клапан з логікою ШІМ із саморегуляцією.
/ 4-ходовий клапан реверсу циклу з оптимізованою програмою розморожування.
/ Електронна система управління, оснащена датчиками для забезпечення правильної роботи контуру охолодження, для електронного визначення робочих параметрів системи: температури зовнішнього повітря, випаровування, рідини, входу компресора, виходу компресора.
/ Діапазон робочих температур насоса взимку охоплює мінімальну зовнішню температуру -20 °C, максимальну температуру +35 °C, а з гарячою водою — до +60 °C (гарантована зовнішня температура -10 °C).
/ Діапазон робочих температур влітку охоплює максимальну зовнішню температуру 43 °C, мінімальну температуру +10 °C, а з холодною водою — до +5 °C.
/ Габаритні розміри (ВхШхГ): 1106 мм x 1016 мм x 374 мм.
/ Контур парокомпресійного охолодження з реверсивним циклом, оснащений випарником з колектором, баком-накопичувачем, глушником, сепаратором рідини, контейнером для рідини, терморегулювальним клапаном, розподільником.
/ Випарник із прямими пластинами з покриттям Blue Fin, яке зводить до мінімуму ризик замерзання води.

ТЕХНІЧНІ ХАРАКТЕРИСТИКИ

/ Максимальна теплова вихідна потужність у режимі опалення за зовнішньої температури 7 °C і температури води 35/30 °C: 11,74 кВт за ККД 4,02.
/ Максимальна теплова вихідна потужність у режимі охолодження за зовнішньої температури 35 °C і температури води 7/12 °C: 8,5 кВт за EER 3,04.
/ Номінальна теплова вихідна потужність у режимі опалення за зовнішньої температури 7 °C і температури води 35/30 °C: 8,0 кВт за ККД 4,80.
/ Номінальна потужність охолодження в режимі охолодження за зовнішньої температури 35 °C і температури води 7/12 °C: 7,0 кВт за EER 3,10.
/ Діаметр трубопроводу: вхід 5/8", вихід 3/8".
/ Максимальна/мінімальна довжина трубопроводу: 30/5 м.
/ Максимальна довжина трубопроводу за нормального об'єму газу: 20 м.
/ Максимальний перепад висоти між точками встановлення внутрішнього й зовнішнього блоків (позитивний та негативний). 10 м.
/ Додатковий об'єм газу (для довжини трубопроводу понад 20 м): 40 г/м.
/ Номінальний об'єм холодоагента: 1,8 кг.
/ Живлення: 230 В.
/ Макс. споживана потужність: 4,53 кВт.
/ Макс. споживаний струм: 21,3 А.
/ Вага: 83 кг.
/ Макс. рівень шуму: 56 дБ(А).

NIMBUS EXT R32 80 S - T

Тепловий насос типу «повітря/вода», що входить до складу спліт-системи для опалення, кондиціонування та гарячого водопостачання:
Електричні характеристики:

/ Клас сезонної енергоефективності опалення (ЄС 811/2013):
  - A++ (за подачі за температури 55°C)
  - A+++ (за подачі за температури 35°C)

ЗОВНІШНІЙ КОНДЕНСАТОР

/ Панель з оцинкованої листової сталі з епоксидно-поліефірним порошковим покриттям.
/ Газоподібний холодоагент R32.
/ Двороторний компресор постійного струму з плавним пуском і запуском гібридного інвертора постійного струму з логікою AIM (амплітудно-імпульсна модуляція) і ШІМ (широтно-імпульсна модуляція) для більшої надійності, низького енергоспоживання та роботи без вібрацій за будь-яких умов експлуатації, а також зі звукоізоляцією зі звукопоглинаючих матеріалів. Безперервна модуляція.
/ Одинарний модульований осьовий вентилятор аеродинамічного профілю з вентильним двигуном постійного струму з регульованою швидкістю, інноваційний профіль якого забезпечує поліпшений розподіл повітря та знижений рівень шуму.
/ Електронний розширювальний клапан з логікою ШІМ із саморегуляцією.
/ 4-ходовий клапан реверсу циклу з оптимізованою програмою розморожування.
/ Електронна система управління, оснащена датчиками для забезпечення правильної роботи контуру охолодження, для електронного визначення робочих параметрів системи: температури зовнішнього повітря, випаровування, рідини, входу компресора, виходу компресора.
/ Діапазон робочих температур насоса взимку охоплює мінімальну зовнішню температуру -20 °C, максимальну температуру +35 °C, а з гарячою водою — до +60 °C (гарантована зовнішня температура -10 °C).
/ Діапазон робочих температур влітку охоплює максимальну зовнішню температуру 43 °C, мінімальну температуру +10 °C, а з холодною водою — до +5 °C.
/ Габаритні розміри (ВхШхГ): 1106 мм x 1016 мм x 374 мм.
/ Контур парокомпресійного охолодження з реверсивним циклом, оснащений випарником з колектором, баком-накопичувачем, глушником, сепаратором рідини, контейнером для рідини, терморегулювальним клапаном, розподільником.
/ Випарник із прямими пластинами з покриттям Blue Fin, яке зводить до мінімуму ризик замерзання води.

ТЕХНІЧНІ ХАРАКТЕРИСТИКИ

/ Максимальна теплова вихідна потужність у режимі опалення за зовнішньої температури 7 °C і температури води 35/30 °C: 11,74 кВт за ККД 4,02.
/ Максимальна теплова вихідна потужність у режимі охолодження за зовнішньої температури 35 °C і температури води 7/12 °C: 8,5 кВт за EER 3,04.
/ Номінальна теплова вихідна потужність у режимі опалення за зовнішньої температури 7 °C і температури води 35/30 °C: 8,0 кВт за ККД 4,80.
/ Номінальна потужність охолодження в режимі охолодження за зовнішньої температури 35 °C і температури води 7/12 °C: 7,0 кВт за EER 3,10.
/ Діаметр трубопроводу: вхід 5/8", вихід 3/8".
/ Максимальна/мінімальна довжина трубопроводу: 30/5 м.
/ Максимальна довжина трубопроводу за нормального об'єму газу: 20 м.
/ Максимальний перепад висоти між точками встановлення внутрішнього й зовнішнього блоків (позитивний та негативний). 10 м.
/ Додатковий об'єм газу (для довжини трубопроводу понад 20 м): 40 г/м.
/ Номінальний об'єм холодоагента: 1,8 кг.
/ Живлення: 400 В, три фази
/ Макс. споживана потужність: 4,98 кВт.
/ Макс. споживаний струм: 8,1 А на фазу.
/ Вага: 96 кг.
/ Макс. рівень шуму: 56 дБ.

3. ОПИС ТЕХНІЧНИХ ХАРАКТЕРИСТИК

NIMBUS EXT R32 120 S

Тепловий насос типу «повітря/вода», що входить до складу спліт-системи для опалення, кондиціонування та гарячого водопостачання:
Електричні характеристики:

/ Клас сезонної енергоефективності опалення (ЄС 811/2013):
  - A++ (за подачі за температури 55°C)
  - A+++ (за подачі за температури 35°C)

ЗОВНІШНІЙ КОНДЕНСАТОР

/ Панель з оцинкованої листової сталі з епоксидно-поліефірним порошковим покриттям.
/ Газоподібний холодоагент R32.
/ Двороторний компресор постійного струму з плавним пуском і запуском гібридного інвертора постійного струму з логікою AIM (амплітудно-імпульсна модуляція) і ШІМ (широтно-імпульсна модуляція) для більшої надійності, низького енергоспоживання та роботи без вібрацій за будь-яких умов експлуатації, а також зі звукоізоляцією зі звукопоглинаючих матеріалів. Безперервна модуляція.
/ Одинарний модульований осьовий вентилятор аеродинамічного профілю з вентильним двигуном постійного струму з регульованою швидкістю, інноваційний профіль якого забезпечує поліпшений розподіл повітря та знижений рівень шуму.
/ Здвоєний електронний розширювальний клапан з логікою ШІМ із саморегуляцією.
/ 4-ходовий клапан реверсу циклу з оптимізованою програмою розморожування.
/ Електронна система управління, оснащена датчиками для забезпечення правильної роботи контуру охолодження, для електронного визначення робочих параметрів системи: температури зовнішнього повітря, випаровування, рідини, входу компресора, виходу компресора.
/ Діапазон робочих температур насоса взимку охоплює мінімальну зовнішню температуру -20 °C, максимальну температуру +35 °C, а з гарячою водою — до +60 °C (гарантована зовнішня температура -10 °C).
/ Діапазон робочих температур влітку охоплює максимальну зовнішню температуру 43 °C, мінімальну температуру +10 °C, а з холодною водою — до +5 °C.
/ Габаритні розміри (ВхШхГ): 1506 мм x 1016 мм x 374 мм.
/ Контур парокомпресійного охолодження з реверсивним циклом, оснащений випарником з колектором, баком-накопичувачем, глушником, сепаратором рідини, контейнером для рідини, терморегулювальним клапаном, розподільником.
/ Випарник із прямими пластинами з покриттям Blue Fin, яке зводить до мінімуму ризик замерзання води.

ТЕХНІЧНІ ХАРАКТЕРИСТИКИ

/ Максимальна теплова вихідна потужність у режимі опалення за зовнішньої температури 7 °C і температури води 35/30 °C: 13,87 кВт за ККД 4,0.
/ Максимальна потужність охолодження в режимі охолодження за зовнішньої температури 35 °C і температури води 7/12 °C: 9,23 кВт за EER 2,84.
/ Номінальна теплова вихідна потужність у режимі опалення за зовнішньої температури 7 °C і температури води 35/30 °C: 11,80 кВт за ККД 4,74.
/ /Номінальна потужність охолодження в режимі охолодження за зовнішньої температури 35 °C і температури води 7/12 °C: 9,75 кВт за EER 2,79.
/ Діаметр трубопроводу: вхід 5/8", вихід 3/8".
/ Максимальна/мінімальна довжина трубопроводу: 30/5 м.
/ Максимальна довжина трубопроводу за нормального об'єму газу: 15 м.
/ Максимальний перепад висоти між точками встановлення внутрішнього й зовнішнього блоків (позитивний та негативний). 20 м.
/ Додатковий об'єм газу (для довжини трубопроводу понад 20 м): 50 г/м.
/ Номінальний об'єм холодоагента: 1,84 кг.
/ Живлення: 230 В.
/ Макс. споживана потужність: 5,35 кВт.
/ Макс. споживаний струм: 23,9 А.
/ Вага: 111 кг.
/ Макс. рівень шуму: 57 дБ(А).

NIMBUS EXT R32 120 S - T

Тепловий насос типу «повітря/вода», що входить до складу спліт-системи для опалення, кондиціонування та гарячого водопостачання:
Електричні характеристики:

/ Клас сезонної енергоефективності опалення (ЄС 811/2013):
- A++ (за подачі за температури 55°C)
- A+++ (за подачі за температури 35°C)

ЗОВНІШНІЙ КОНДЕНСАТОР

/ Панель з оцинкованої листової сталі з епоксидно-поліефірним порошковим покриттям.
/ Газоподібний холодоагент R32.
/ Двороторний компресор постійного струму з плавним пуском і запуском гібридного інвертора постійного струму з логікою AIM (амплітудно-імпульсна модуляція) і ШІМ (широтно-імпульсна модуляція) для більшої надійності, низького енергоспоживання та роботи без вібрацій за будь-яких умов експлуатації, а також зі звукоізоляцією зі звукопоглинаючих матеріалів. Безперервна модуляція.
/ Одинарний модульований осьовий вентилятор аеродинамічного профілю з вентильним двигуном постійного струму з регульованою швидкістю, інноваційний профіль якого забезпечує поліпшений розподіл повітря та знижений рівень шуму.
/ Електронний розширювальний клапан з логікою ШІМ із саморегуляцією.
/ 4-ходовий клапан реверсу циклу з оптимізованою програмою розморожування.
/ Електронна система управління, оснащена датчиками для забезпечення правильної роботи контуру охолодження, для електронного визначення робочих параметрів системи: температури зовнішнього повітря, випаровування, рідини, входу компресора, виходу компресора.
/ Діапазон робочих температур насоса взимку охоплює мінімальну зовнішню температуру -20 °C, максимальну температуру +35 °C, а з гарячою водою — до +60 °C (гарантована зовнішня температура -10 °C).
/ Діапазон робочих температур влітку охоплює максимальну зовнішню температуру 43 °C, мінімальну температуру +10 °C, а з холодною водою — до +5 °C.
/ Габаритні розміри (ВхШхГ): 1506 мм x 1016 мм x 374 мм.
/ Контур парокомпресійного охолодження з реверсивним циклом, оснащений випарником з колектором, баком-накопичувачем, глушником, сепаратором рідини, контейнером для рідини, терморегулювальним клапаном, розподільником.
/ Випарник із прямими пластинами з покриттям Blue Fin, яке зводить до мінімуму ризик замерзання води.

ТЕХНІЧНІ ХАРАКТЕРИСТИКИ

/ Максимальна теплова вихідна потужність у режимі опалення за зовнішньої температури 7 °C і температури води 35/30 °C: 13,87 кВт за ККД 4,0.
/ Максимальна потужність охолодження в режимі охолодження за зовнішньої температури 35 °C і температури води 7/12 °C: 9,23 кВт за EER 2,84.
/ Номінальна теплова вихідна потужність у режимі опалення за зовнішньої температури 7 °C і температури води 35/30 °C: 11,80 кВт за ККД 4,74.
/ Номінальна потужність охолодження в режимі охолодження за зовнішньої температури 35 °C і температури води 7/12 °C: 9,75 кВт за EER 2,79.
/ Діаметр трубопроводу: вхід 5/8", вихід 3/8".
/ Максимальна/мінімальна довжина трубопроводу: 30/5 м.
/ Максимальна довжина трубопроводу за нормального об'єму газу: 15 м.
/ Максимальний перепад висоти між точками встановлення внутрішнього й зовнішнього блоків (позитивний та негативний). 20 м.
/ Додатковий об'єм газу (для довжини трубопроводу понад 20 м): 50 г/м.
/ Номінальний об'єм холодоагента: 1,84 кг.
/ Живлення: 400 В.
/ Макс. споживана потужність: 5,35 кВт.
/ Макс. споживаний струм на фазу: 8,3 А.
/ Вага: 119 кг.
/ Макс. рівень шуму: 57 дБ(А).

3. ОПИС ТЕХНІЧНИХ ХАРАКТЕРИСТИК

NIMBUS EXT R32 150 S

Тепловий насос типу «повітря/вода», що входить до складу спліт-системи для опалення, кондиціонування та гарячого водопостачання:
Електричні характеристики:

/ Клас сезонної енергоефективності опалення (ЄС 811/2013):
  - A++ (за подачі за температури 55°C)
  - A+++ (за подачі за температури 35°C)

ЗОВНІШНІЙ КОНДЕНСАТОР

/ Панель з оцинкованої листової сталі з епоксидно-поліефірним порошковим покриттям.
/ Газоподібний холодоагент R32.
/ Двороторний компресор постійного струму з плавним пуском і запуском гібридного інвертора постійного струму з логікою AIM (амплітудно-імпульсна модуляція) і ШІМ (широтно-імпульсна модуляція) для більшої надійності, низького енергоспоживання та роботи без вібрацій за будь-яких умов експлуатації, а також зі звукоізоляцією зі звукопоглинаючих матеріалів. Безперервна модуляція.
/ Одинарний модульований осьовий вентилятор аеродинамічного профілю з вентильним двигуном постійного струму з регульованою швидкістю, інноваційний профіль якого забезпечує поліпшений розподіл повітря та знижений рівень шуму.
/ Електронний розширювальний клапан з логікою ШІМ із саморегуляцією.
/ 4-ходовий клапан реверсу циклу з оптимізованою програмою розморожування.
/ Електронна система управління, оснащена датчиками для забезпечення правильної роботи контуру охолодження, для електронного визначення робочих параметрів системи: температури зовнішнього повітря, випаровування, рідини, входу компресора, виходу компресора.
/ Діапазон робочих температур насоса взимку охоплює мінімальну зовнішню температуру -20 °C, максимальну температуру +35 °C, а з гарячою водою — до +60 °C (гарантована зовнішня температура -10 °C).
/ Діапазон робочих температур влітку охоплює максимальну зовнішню температуру 43 °C, мінімальну температуру +10 °C, а з холодною водою — до +5 °C.
/ Габаритні розміри (ВхШхГ): 1506 мм x 1016 мм x 374 мм.
/ Контур парокомпресійного охолодження з реверсивним циклом, оснащений випарником з колектором, баком-накопичувачем, глушником, сепаратором рідини, контейнером для рідини, терморегулювальним клапаном, розподільником.
/ Випарник із прямими пластинами з покриттям Blue Fin, яке зводить до мінімуму ризик замерзання води.

ТЕХНІЧНІ ХАРАКТЕРИСТИКИ

/ Максимальна теплова вихідна потужність у режимі опалення за зовнішньої температури 7 °C і температури води 35/30 °C: 16,15 кВт за ККД 3,80.
/ Максимальна потужність охолодження в режимі охолодження за зовнішньої температури 35 °C і температури води 7/12 °C: 11,18 кВт за EER 2,70.
/ Номінальна теплова вихідна потужність у режимі опалення за зовнішньої температури 7 °C і температури води 35/30 °C: 15,01 кВт за ККД 4,50.
/ Номінальна потужність охолодження в режимі охолодження за зовнішньої температури 35 °C і температури води 7/12 °C: 10,89 кВт за EER 2,70.
/ Діаметр трубопроводу: вхід 5/8", вихід 3/8".
/ Максимальна/мінімальна довжина трубопроводу: 30/5 м.
/ Максимальна довжина трубопроводу за нормального об'єму газу: 15 м.
/ Максимальний перепад висоти між точками встановлення внутрішнього й зовнішнього блоків (позитивний та негативний). 20 м.
/ Додатковий об'єм газу (для довжини трубопроводу понад 20 м): 50 г/м.
/ Номінальний об'єм холодоагента: 1,84 кг.
/ Живлення: 230 В.
/ Макс. споживана потужність: 6,75 кВт.
/ Макс. споживаний струм: 28,7 А.
/ Вага: 111 кг.
/ Макс. рівень шуму: 57 дБ(А).

NIMBUS EXT R32 150 S - T

Тепловий насос типу «повітря/вода», що входить до складу спліт-системи для опалення, кондиціонування та гарячого водопостачання:
Електричні характеристики:

/ Клас сезонної енергоефективності опалення (ЄС 811/2013):
  - A++ (за подачі за температури 55°C)
  - A+++ (за подачі за температури 35°C)

ЗОВНІШНІЙ КОНДЕНСАТОР

/ Панель з оцинкованої листової сталі з епоксидно-поліефірним порошковим покриттям.
/ Газоподібний холодоагент R32.
/ Двороторний компресор постійного струму з плавним пуском і запуском гібридного інвертора постійного струму з логікою AIM (амплітудно-імпульсна модуляція) і ШІМ (широтно-імпульсна модуляція) для більшої надійності, низького енергоспоживання та роботи без вібрацій за будь-яких умов експлуатації, а також зі звукоізоляцією зі звукопоглинаючих матеріалів. Безперервна модуляція.
/ Одинарний модульований осьовий вентилятор аеродинамічного профілю з вентильним двигуном постійного струму з регульованою швидкістю, інноваційний профіль якого забезпечує поліпшений розподіл повітря та знижений рівень шуму.
/ Електронний розширювальний клапан з логікою ШІМ із саморегуляцією.
/ 4-ходовий клапан реверсу циклу з оптимізованою програмою розморожування.
/ Електронна система управління, оснащена датчиками для забезпечення правильної роботи контуру охолодження, для електронного визначення робочих параметрів системи: температури зовнішнього повітря, випаровування, рідини, входу компресора, виходу компресора.
/ Діапазон робочих температур насоса взимку охоплює мінімальну зовнішню температуру -20 °C, максимальну температуру +35 °C, а з гарячою водою — до +60 °C (гарантована зовнішня температура -10 °C).
/ Діапазон робочих температур влітку охоплює максимальну зовнішню температуру 43 °C, мінімальну температуру +10 °C, а з холодною водою — до +5 °C.
/ Габаритні розміри (ВхШхГ): 11506 мм x 1016 мм x 374 мм.
/ Контур парокомпресійного охолодження з реверсивним циклом, оснащений випарником з колектором, баком-накопичувачем, глушником, сепаратором рідини, контейнером для рідини, терморегулювальним клапаном, розподільником.
/ Випарник із прямими пластинами з покриттям Blue Fin, яке зводить до мінімуму ризик замерзання води.

ТЕХНІЧНІ ХАРАКТЕРИСТИКИ

/ Максимальна теплова вихідна потужність у режимі опалення за зовнішньої температури 7 °C і температури води 35/30 °C: 16,15 кВт за ККД 3,80.
/ Максимальна потужність охолодження в режимі охолодження за зовнішньої температури 35 °C і температури води 7/12 °C: 11,18 кВт за EER 2,70.
/ Номінальна теплова вихідна потужність у режимі опалення за зовнішньої температури 7 °C і температури води 35/30 °C: 15,01 кВт за ККД 4,50.
/ Номінальна потужність охолодження в режимі охолодження за зовнішньої температури 35 °C і температури води 7/12 °C: 10,89 кВт за EER 2,70.
/ Діаметр трубопроводу: вхід 5/8", вихід 3/8".
/ Максимальна/мінімальна довжина трубопроводу: 30/5 м.
/ Максимальна довжина трубопроводу за нормального об'єму газу: 15 м.
/ Максимальний перепад висоти між точками встановлення внутрішнього й зовнішнього блоків (позитивний та негативний). 20 м.
/ Додатковий об'єм газу (для довжини трубопроводу понад 20 м): 50 г/м.
/ Номінальний об'єм холодоагента: 1,84 кг.
/ Живлення: 400 В.
/ Макс. споживана потужність: 6,75 кВт.
/ Макс. споживаний струм на фазу: 10,0 А.
/ Вага: 119 кг.
/ Макс. рівень шуму: 57 дБ(А).

3. ОПИС ТЕХНІЧНИХ ХАРАКТЕРИСТИК

NIMBUS FS S R32
/ 3550;
/ 3550 2Z;
/ 80;
/ 80 2Z;
/ 120150;
/ 120150 2Z.

ВНУТРІШНІЙ БЛОК

/ Внутрішній блок із основою, панеллю з оцинкованої листової сталі з епоксидним порошковим покриттям, з панеллю керування SENSYS HD, яку можна вбудувати у пристрій або використовувати дистанційно, із широким дисплеєм 4,3".
/ Вхідні/вихідні фітинги для холодоагента 5/8"-3/8" із зовнішньою різьбою.
/ Різьбові гідравлічні фітинги 1" з боку системи опалення, гідравлічні фітинги 3/4" з боку домашньої системи водопостачання.
/ Самоочисний магнітний фільтр сепаратора шламу 1" у комплекті з датчиком тиску, манометром, повітряним сепаратором з автоматичним зливним клапаном і ручним зливним клапаном і запобіжним клапаном 3,0 бар.
/ 12-літровий розширювальний бак для контуру опалення/охолодження.
/ Запобіжний термостат і запобіжний термостат із можливістю ручного скидання для нагрівального елемента.
/ Датчики температури в контурі подачі, опалення, охолодження.
/ Перезапуск циркуляційного насоса для безпосередньо під'єднаної зони, безперервна модуляція за допомогою логіки ШІМ різниці температур в контурі подачі/зворотному контурі, залишковий напір 4,2 м вод. ст. з витратою 2000 л/год (моделі 2 Z).
/ Мінімальний об'єм води в первинному контурі 5 л на кВт теплової потужності.
/ Клемна колодка для під'єднання термостатів/пульта дистанційного керування та інших пристроїв.
/ Додатковий нагрівальний елемент: 4 кВт (2+2 кВт) для моделей 3550 і 80; 6 кВт (2+2+2 кВт) для моделі 120150.
/ Максимальний струм:
- 19,1 А (моделі 3550–3050 2Z–80–80 2Z, 1 фаза).
- 9,6 А (моделі 80–80 2Z, 3 фази).
- 30 А (модель 120150–120150 2Z, 1 фаза).
- 10 А (модель 120150–120150 2Z, 3 фази).
/ Рівень шуму внутрішнього блока (LWA):
- 39 дБ (А) (моделі 35 S R32–50 S R32–80 S R32).
- 43 дБ (А) (моделі 35 S 2Z R32–50 S 2Z R32–80 S 2Z R32).
/ Вага:
- 133 кг (моделі 35 S R32–50 S R32).
- 140 кг (моделі 35 S 2Z R32–50 S 2Z R32).
- 135 кг (модель 80 S R32).
- 142 кг (модель 80 S 2Z R32).
- 157 кг (модель 120150 S R32).
- 167 кг (модель 120150 S 2Z R32).
/ Габаритні розміри (ВхШхГ): 1818 мм x 600 мм x 612 мм.
/ Функція регулювання температури зі збалансованою логікою та з під'єднанням стандартного зовнішнього датчика.
/ Бак-накопичувач ГВП з одним змійовиком, покриттям з титанової емалі та захистом від корозії за допомогою активного титанового анода та магнієвого анода, об'єм бака 200 л, номінальний об'єм 180 л, розсіювання тепла 1,2 кВт/24 год, товщина ізоляції 75 мм, поліуретан.
/ Конфігурація з додатковим нагрівальним елементом 2 кВт для ГВП.
/ Напруга/частота:
- 230 В/1 фаза/50 Гц (моделі 3550; 3550 2Z; 80; 80 2Z; 120150; 120150 2Z).
- 430 В/3 фази/50 Гц (моделі 80; 80 2Z; 120150; 120150 2Z).
/ Теплообмінник:
- 36 пластин (моделі 35–50).
- 50 пластин (модель 80).
- 64 пластини (моделі 120–150).

СПЕЦІАЛЬНІ ФУНКЦІЇ

/ Менеджер зон опалення/охолодження: електронний пристрій для керування системою опалення/охолодження з кількома зонами, що керує двома зонами з однаковою температурою (безпосередньо під'єднана зона без змішувального клапана) або зоною з однаковою температурою та зоною з різними температурами (змішана зона зі змішувальним клапаном). Можливе управління зонами, що працюють як у зимовому режимі опалення, так і в літньому режимі охолодження.
/ Функція використання системи сонячних батарей: можливість взаємодії з системами сонячних батарей з метою зменшення споживання.
/ EDF: управління пільговими тарифами на електроенергію.
/ SG READY: Smart Grid Ready, готовність до під'єднання до програм для оптимізації споживання електроенергії.
/ Пневматичне управління: можливість керування тепловим навантаженням маховика.
/ Інтеграція з опалювальною геліосистемою: можливість сумісної роботи з опалювальною геліосистемою.
/ Інтеграція з зовнішнім генератором загального призначення: можливість заміни на альтернативний зовнішній генератор.
/ Інтеграція з нагрівальними елементами: можливість збільшення потужності, що передається вбудованими нагрівальними елементами.
/ Функція осушення: можливість керувати роботою машини на основі рівня вологості в приміщенні встановлення.
/ Тихий режим: можливість зниження частоти компресора для безшумної роботи.
/ Зовнішній сигнал вимкнення: можливість дистанційного вимкнення теплового насоса.
/ Функція перезапуску циркуляційного насоса: можливість керування перезапуском циркуляційного насоса.
/ Функція профілактики легіонельозу.
/ Функція забезпечення комфортної температури гарячої води: запрограмована підтримка температури в баку.

NIMBUS WH S R32
/ 35 - 50;
/ 80;
/ 120150;

ВНУТРІШНІЙ БЛОК

/ Внутрішній блок із панеллю з оцинкованої листової сталі з епоксидним порошковим покриттям, з панеллю керування SENSYS HD, яку можна вбудувати у пристрій або використовувати дистанційно, із широким дисплеєм 4,3". Внутрішній блок можна змонтувати на стіні на монтажному шаблоні.
/ Вхідні/вихідні фітинги для холодоагента 5/8"-3/8" із зовнішньою різьбою.
/ Різьбові гідравлічні фітинги 1" з боку системи опалення, гідравлічні фітинги 3/4" з боку домашньої системи водопостачання.
/ Самоочисний магнітний фільтр сепаратора шламу 1" у комплекті з датчиком тиску, манометром, повітряним сепаратором з автоматичним зливним клапаном і ручним зливним клапаном і запобіжним клапаном 3,0 бар.
/ 12-літровий розширювальний бак.
/ Запобіжний термостат і запобіжний термостат із можливістю ручного скидання для нагрівального елемента.
/ Датчики температури в контурі подачі, зворотному контурі системи опалення, охолодження, температури в трубопроводі холодоагента (TR), датчик тиску в контурі опалення.
/ Реле тиску, витратомір, автоматичний дегазатор.
/ Циркуляційний насос безперервної модуляції з логікою ШІМ для температури з індикатором стану.
/ Мінімальний об'єм води в первинному контурі 5 л на кВт теплової потужності.
/ Клемна колодка для під'єднання термостатів/пульта дистанційного керування та інших пристроїв.
/ Додатковий нагрівальний елемент: 4 кВт (2+2 кВт) для моделей 3550 і 80; 6 кВт (2+2+2 кВт) для моделі 120150.
/ Максимальний струм:
- 19,1 А (моделі 3550–80, 1 фаза).
- 9,6 А (модель 80, 3 фази).
- 30 А (модель 120150, 1 фаза).
- 10 А (модель 120150, 3 фази).
/ Рівень шуму внутрішнього блока (LWA) — 37 дБ(А).
/ Вага:
- 37 кг (модель 3550 S R32).
- 40 кг (модель 80 S R32).
- 52 кг (модель 120150 S R32).
/ Габаритні розміри (ВхШхГ): 716 мм x 600 мм x 358 мм.
/ Функція регулювання температури зі збалансованою логікою та з під'єднанням стандартного зовнішнього датчика.
/ Напруга/частота:
- 230 В/1 фаза/50 Гц (моделі 3550; 80; 120150).
- 430 В/3 фази/50 Гц (моделі 80; 120150).

СПЕЦІАЛЬНІ ФУНКЦІЇ

/ Функція використання системи сонячних батарей: можливість взаємодії з системами сонячних батарей з метою зменшення споживання.
/ EDF: управління пільговими тарифами на електроенергію.
/ SG READY: Smart Grid Ready, готовність до під'єднання до програм для оптимізації споживання електроенергії.
/ Пневматичне управління: можливість керування тепловим навантаженням маховика.
/ Інтеграція з опалювальною геліосистемою: можливість сумісної роботи з опалювальною геліосистемою.
/ Інтеграція з зовнішнім генератором загального призначення: можливість заміни на альтернативний зовнішній генератор.
/ Інтеграція з нагрівальними елементами: можливість збільшення потужності, що передається вбудованими нагрівальними елементами.
/ Ручний режим: можливість примусового запуску теплового насоса із заданою частотою.
/ Функція осушення: можливість керувати роботою машини на основі рівня вологості в приміщенні встановлення.
/ Тихий режим: можливість зниження частоти компресора для безшумної роботи.
/ Зовнішній сигнал вимкнення: можливість дистанційного вимкнення теплового насоса.
/ Функція перезапуску циркуляційного насоса: можливість керування перезапуском циркуляційного насоса.
/ Функція профілактики легіонельозу.
/ Функція забезпечення комфортної температури гарячої води: запрограмована підтримка температури в баку.

3. ОПИС ТЕХНІЧНИХ ХАРАКТЕРИСТИК

ПАНЕЛЬ КЕРУВАННЯ SENSYS HD

Менеджер системи з 4,3-дюймовим дисплеєм високої роздільної здатності для вимірювання температури в приміщенні та контролю робочих параметрів системи. Протокол зв'язку BUS BridgeNet® забезпечує:

/ Ввімкнення й вимкнення теплового насоса.
/ Налаштування робочого режиму.
/ Перегляд і налаштування температури в приміщенні та температури ГВП, а також значень діагностики системи.
/ Мультитемпературне, добове та тижневе планування температури в приміщенні в режимах опалення та охолодження.
/ Планування гарячого водопостачання.
/ Ввімкнення та налаштування функції AUTO (керування клімат-контролем).
/ Перегляд енергетичних звітів (важлива статистика котла й теплового насоса, сезонний коефіцієнт продуктивності (SCOP), сезонний коефіцієнт енергоефективності (SEER), оцінка доступного об'єму гарячої води).
/ Персоналізація головного екрана.
/ Живлення та під'єднання до системи ARISTON через шину (пропрієтарний протокол ARISTON BUS BridgeNet®).
/ Клас електрозахисту: IP20.
/ Робоча температура: 0 °C/+60 °C.

ТОЧКА ДОСТУПУ LIGHT GATEWAY WI-FI ДЛЯ ПОСЛУГИ ARISTON NET

Пристрій для під'єднання системи ARISTON нового покоління до домашньої мережі Wi-Fi:

/ Сумісність із Wi-Fi ADSL-маршрутизатором з персональним шифруванням WEP і WPA/ WPA2 2,5 ГГц.
/ Живлення та під'єднання до системи ARISTON через шину (пропрієтарний протокол ARISTON BUS BridgeNet®).
/ Конфігурація для розташування та живлення менеджера системи Sensys для модульованого контролю температури.
/ Клас електрозахисту: IP20.
/ Робоча температура: 0 °C/+50 °C.
/ Керування всіма функціями теплового насоса та внутрішнього блока.
/ Кероване налаштування/конфігурування системних параметрів.
/ Перегляд і усунення помилок.

ВУЛИЧНИЙ ДАТЧИК

Модуляційний датчик для визначення вуличної температури. Під'єднується за допомогою кабелю до 50 м завдовжки.

ПРИЛАДДЯ ДО NIMBUS EXT S

/ Комплект гумових підставок для зовнішнього блока, призначені для мінімізації впливу вібрації.
Габаритні розміри (ШхГхВ): 600X185x100 мм. Вага: 7,6 кг.
Максимальне навантаження: 300 кг.
Матеріал з переробленої гуми, склеєної високоякісним клеєм густиною 1 кг/см^3.
Внутрішні напрямні з оцинкованої сталі та пази для стікання води в нижній частині підставки.
/ Настінні кронштейни для зовнішнього блока: пара кронштейнів для настінного монтажу зовнішнього блока.
/ Підставки для гасіння вібрації для настінного монтажу: 4 підставки для гасіння вібрації для опори зовнішнього блока, яка використовується для кріплення на стіні. Для всіх моделей.
/ Піддон для конденсату: для зовнішнього блока, виготовлений із пластику, кріпиться в нижній частині блока, щоб конденсат, що утворюється під час роботи насоса, збирався в одній точці та відводився через гумовий шланг діаметром 10 мм до дренажного отвору. Для всіх моделей.
/ Нагрівальний елемент для захисту від замерзання для зовнішнього блока: додатковий нагрівальний елемент, який розташовується біля основи зовнішнього блока і запобігає замерзанню конденсату. Приладдя можна монтувати як з однофазним, так і з трифазним з'єднанням.
/ Тепловий маховик номінальним об'ємом 15 л легко вбудовується в задню частину однозонального блока FS 35-50-80 S. Додавання маховика дало змогу створити інтегроване та компактне рішення і збільшити мінімальний об'єм води в системі. Попередження: не підходить для двозональних блоків FS.

ПРИЛАДДЯ ДО NIMBUS FS S

/ ДВОЗОНАЛЬНИЙ комплект гідравлічних з'єднань з правого боку (подавальна лінія контуру опалення, зворотна лінія контура опалення, вхід холодної води, вихід гарячої води) для зручного під'єднання до системи. Забезпечує вихід для з'єднань внутрішнього блока FS 35-50-80S вправо.
/ ДВОЗОНАЛЬНИЙ комплект гідравлічних з'єднань з лівого боку (подавальна лінія контуру опалення, зворотна лінія контура опалення, вхід холодної води, вихід гарячої води) для зручного під'єднання до системи. Забезпечує вихід для з'єднань внутрішнього блока FS 35-50-80S вліво.
/ ДВОЗОНАЛЬНИЙ комплект гідравлічних з'єднань у верхній частині (подавальна лінія контуру опалення, зворотна лінія контура опалення, вхід холодної води, вихід гарячої води) для зручного під'єднання до системи. Забезпечує вихід для з'єднань внутрішнього блока FS 35-50-80S вгору.
/ Спеціальний нагрівальний елемент для ГВП легко встановлюється всередині бака-накопичувача. Нагрівальні елементи мають відповідний резервний інтерфейс, який у взаємодії з Energy Manager забезпечує інтелектуальне керування нагріванням води за допомогою цього спеціального приладдя, що гарантує одночасну роботу в режимі охолодження та ГВП, поліпшуючи рівень комфорту користувача.
/ Розширювальний бак для гарячої води. Бак повністю монтується в блок FS 35-50-80 S і має такі характеристики: робочий тиск 10 бар, об'єм 8 л, діапазон температур -10 °C/+100 °C, попередній тиск 3,5 бар.
/ Тепловий маховик номінальним об'ємом 15 л легко вбудовується в задню частину однозонального блока FS 35-50-80 S. Додавання маховика дало змогу створити інтегроване та компактне рішення і збільшити мінімальний об'єм води в системі. Попередження: не підходить для двозональних блоків FS.
/ Комплект газових труб: пара труб довжиною 5, 10 або 20 м, виготовлені з французької міді TREFIMETAUX для холодильних установок, якість дегідратованої поверхні SUPERCLEAN.
Зовнішній діаметр 9,52 мм (3/8"), 15,88 мм (5/8")
Товщина стінки 0,8 мм (3/8"), 1 мм (5/8")
Поліетиленова теплоізоляція завтовшки 8 мм (3/8") або 10 мм (5/8"), покрита захисною плівкою, стійкою до УФ променів.
Робоча температура -40–120 °C; макс. робочий тиск 379 бар (3/8"), 247 бар (5/8").
Класифікація за пожежною безпекою: PV LAPI 1262 ODC0050/13.

ПРИЛАДДЯ ДО NIMBUS WH S

/ КРІПЛЕННЯ ТРУБ ТЕПЛОВОГО НАСОСА СПЛІТ-СИСТЕМИ — ВСЕРЕДИНІ СТІНИ
Комплект для під'єднання системи до настінного внутрішнього блока спліт-системи.
Містить усі труби, потрібні для встановлення, навіть із баком-накопичувачем гарячої води. Комплект також містить заправний кран. Для прокладання труб усередині стіни.
Однаковий код для всіх моделей.
/ КРІПЛЕННЯ ТРУБ ТЕПЛОВОГО НАСОСА СПЛІТ-СИСТЕМИ — ЗОВНІ СТІНИ
Комплект для під'єднання системи до настінного внутрішнього блока спліт-системи. Містить усі труби, потрібні для встановлення, навіть із баком-накопичувачем гарячої води. Комплект також містить заправний кран. Для прокладання труб під кутом 90° донизу. Однаковий код для всіх моделей.
/ КОМПЛЕКТ ДЛЯ КОНТУРУ ГВП
Триходовий клапан і труби для остаточного монтажу окремого бака-накопичувача гарячої води та його гідравлічного та електричного під'єднання до настінного внутрішнього блока. Може бути повністю інтегрований у внутрішній блок. Для блоків спліт-системи WH і моноблоків.
Однаковий код для всіх моделей.
/ УНІВЕРСАЛЬНИЙ ДАТЧИК БАКА-НАКОПИЧУВАЧА
Універсальний датчик для під'єднання до бака-накопичувача загального призначення.

ПРИЛАДДЯ ДЛЯ СИСТЕМИ

/ Комплект газових труб: пара труб довжиною 5, 10 або 20 м, виготовлені з французької міді TREFIMETAUX для холодильних установок, якість дегідратованої поверхні SUPERCLEAN.
Зовнішній діаметр 9,52 мм (3/8"), 15,88 мм (5/8")
Товщина стінки 0,8 мм (3/8"), 1 мм (5/8")
Поліетиленова теплоізоляція завтовшки 8 мм (3/8") або 10 мм (5/8"), покрита захисною плівкою, стійкою до УФ променів.
Робоча температура -40–120 °C; макс. робочий тиск 379 бар (3/8"), 247 бар (5/8").
Класифікація за пожежною безпекою: PV LAPI 1262 ODC0050/13.

/ Кімнатний регулятор вологості: прилад для контролю відносної вологості в системах кондиціонування повітря, у шафових кондиціонерах, для керування зволожувачами та осушувачами повітря, для регулювання осушення в басейнах та в будь-яких приміщеннях, що потребують такого контролю. Одноступінчастий кімнатний регулятор вологості відповідає стандартам захисту IP30 і класу I. Друкована плата теплового насоса має вхід для виявлення сигналу регулятора вологості та вихід для активації навантаження, якщо цей сигнал виявлено (наприклад, осушувача).

3. ОПИС ТЕХНІЧНИХ ХАРАКТЕРИСТИК

CD1 200 HHP
БАК-НАКОПИЧУВАЧ ДЛЯ ГАРЯЧОЇ ВОДИ З ОДНИМ ЗМІЙОВИКОМ ДЛЯ ТЕПЛОВИХ НАСОСІВ

/ Бак для гарячої води з покриттям титановою емаллю, змонтований на основі, з листовою обшивкою білого кольору.
/ Об'єм 190 л.
/ Бічний ревізійний фланець.
/ Теплоізоляція: пінополіуретан.
/ Розсіювання тепла: 1,28 кВт-год/день.
/ Клас ERP: B.
/ Високоефективний змійовик площею 2 м^2.
/ Потужність теплообмінника згідно з EN 12897: 22,7 кВт.
/ Об'єм змійовика: 13 літрів.
/ Втрата тиску від змійовика за витрати 15 л/хв: 88 мбар.
/ Магнієвий анод.
/ Активний анод.
/ Гідравлічні фітинги 1" з зовн. різьбою для входу холодної води та виходу гарячої води.
/ Гідравлічні фітинги 1" з внутр. різьбою для під'єднання змійовика до теплового насоса.
/ Гідравлічний фітинг 3/4" з внутр. різьбою для контуру рециркуляції води.
/ Гідравлічний фітинг 3/4" з внутр. різьбою для контуру відведення води.
/ З термогільзи діаметром 10 мм.
/ Максимальний робочий тиск: 7 бар.
/ Максимальна робоча температура: 90 °C.
/ Габаритні розміри: діаметр 66 см, висота 133 см.
/ Вага без навантаження: 83 кг.
/ Можливість використання додаткового комплекту електрообладнання.

CD1 300 HHP
БАК-НАКОПИЧУВАЧ ДЛЯ ГАРЯЧОЇ ВОДИ З ОДНИМ ЗМІЙОВИКОМ ДЛЯ ТЕПЛОВИХ НАСОСІВ

/ Бак-накопичувач для гарячої води з покриттям титановою емаллю, змонтований на основі, з листовою обшивкою білого кольору.
/ Об'єм 280 л.
/ Бічний ревізійний фланець.
/ Теплоізоляція: пінополіуретан.
/ Розсіювання тепла 1,64 кВт-год/день.
/ Клас ERP: B.
/ Високоефективний змійовик площею 3,5 м^2.
/ Потужність теплообмінника згідно з EN 12897: 33,8 кВт.
/ Об'єм змійовика: 18 літрів.
/ Втрата тиску від змійовика за витрати 15 л/хв: 92 мбар.
/ Магнієвий анод.
/ Активний анод.
/ Гідравлічні фітинги 1" з зовн. різьбою для входу холодної води та виходу гарячої води.
/ Гідравлічні фітинги 1" з внутр. різьбою для під'єднання змійовика до теплового насоса.
/ Гідравлічний фітинг 3/4" з внутр. різьбою для контуру рециркуляції води.
/ Гідравлічний фітинг 3/4" з внутр. різьбою для контуру відведення води.
/ З термогільзи діаметром 10 мм.
/ Максимальний робочий тиск: 7 бар.
/ Максимальна робоча температура: 90 °C.
/ Габаритні розміри: діаметр 66 см, висота 185 см.
/ Вага без навантаження: 120 кг.
/ Можливість використання додаткового комплекту електрообладнання.

CD1 450 HHP
БАК-НАКОПИЧУВАЧ ДЛЯ ГАРЯЧОЇ ВОДИ З ОДНИМ ЗМІЙОВИКОМ ДЛЯ ТЕПЛОВИХ НАСОСІВ

/ Бак-накопичувач для гарячої води з покриттям титановою емаллю, змонтований на основі, з листовою обшивкою білого кольору.
/ Об'єм 435 л.
/ Бічний ревізійний фланець.
/ Теплоізоляція: пінополіуретан.
/ Розсіювання тепла 1,9 кВт-год/день.
/ Клас ERP: B.
/ Високоефективний змійовик площею 4,5 м^2.
/ Потужність теплообмінника згідно з EN 12897: 30,8 кВт.
/ Об'єм змійовика: 18 літрів.
/ Втрата тиску від змійовика за витрати 15 л/хв: 90 мбар.
/ Магнієвий анод.
/ Активний анод.
/ Гідравлічні фітинги 1" з зовн. різьбою для входу холодної води та виходу гарячої води.
/ Гідравлічні фітинги 1" з внутр. різьбою для під'єднання змійовика до теплового насоса.
/ Гідравлічний фітинг 3/4" з внутр. різьбою для контуру рециркуляції води.
/ Гідравлічний фітинг 3/4" з внутр. різьбою для контуру відведення води.
/ З термогільзи діаметром 10 мм.
/ Максимальний робочий тиск: 7 бар.
/ Максимальна робоча температура: 90 °C.
/ Габаритні розміри: діаметр 76 см, висота 198 см.
/ Вага без навантаження: 160 кг.
/ Можливість використання додаткового комплекту електрообладнання.

CD2 300 HHP
БАК-НАКОПИЧУВАЧ ДЛЯ ГАРЯЧОЇ ВОДИ З ДВОМА ЗМІЙОВИКАМИ ДЛЯ ТЕПЛОВИХ НАСОСІВ

/ Бак-накопичувач для гарячої води з покриттям титановою емаллю, змонтований на основі, з листовою обшивкою білого кольору.
/ Об'єм 279 л.
/ Бічний ревізійний фланець.
/ Теплоізоляція: пінополіуретан.
/ Розсіювання тепла 1,62 кВт-год/день.
/ Клас ERP: B.
/ Високоефективний верхній змійовик площею 2,5 м^2.
/ Потужність теплообмінника згідно з EN 12897: 27,9 кВт.
/ Об'єм змійовика: 13 літрів.
/ Втрата тиску від верхнього змійовика за витрати 15 л/хв: 80 мбар.
/ Високоефективний нижній змійовик площею 1 м^2.
/ Потужність теплообмінника згідно з EN 12897: 12,5 кВт.
/ Об'єм змійовика: 5 літрів.
/ Втрата тиску від нижнього змійовика за витрати 15 л/хв: 50 мбар.
/ Магнієвий анод.
/ Активний анод.
/ Гідравлічні фітинги 1" з зовн. різьбою для входу холодної води та виходу гарячої води.
/ Гідравлічні фітинги 1" з внутр. різьбою для під'єднання верхнього змійовика.
/ Гідравлічні фітинги 1" з внутр. різьбою для під'єднання нижнього змійовика.
/ Гідравлічний фітинг 3/4" з внутр. різьбою для контуру рециркуляції води.
/ Гідравлічний фітинг 3/4" з внутр. різьбою для контуру відведення води.
/ З термогільзи діаметром 10 мм.
/ Максимальний робочий тиск: 7 бар.
/ Максимальна робоча температура: 90 °C.
/ Габаритні розміри: діаметр 66 см, висота 185 см.
/ Вага без навантаження: 122 кг.
/ Можливість використання додаткового комплекту електрообладнання з фітингом 1 ½".

CD2 450 HHP
БАК-НАКОПИЧУВАЧ ДЛЯ ГАРЯЧОЇ ВОДИ З ДВОМА ЗМІЙОВИКАМИ ДЛЯ ТЕПЛОВИХ НАСОСІВ

/ Бак-накопичувач для гарячої води з покриттям титановою емаллю, змонтований на основі, з листовою обшивкою білого кольору.
/ Об'єм 433 л.
/ Бічний ревізійний фланець.
/ Теплоізоляція: пінополіуретан.
/ Розсіювання тепла 1,89 кВт-год/день.
/ Клас ERP: B.
/ Високоефективний верхній змійовик площею 3,5 м^2.
/ Потужність теплообмінника згідно з EN 12897: 27,3 кВт.
/ Об'єм змійовика: 18 літрів.
/ Втрата тиску від верхнього змійовика за витрати 15 л/хв: 83 мбар.
/ Високоефективний нижній змійовик площею 1 м^2.
/ Потужність теплообмінника згідно з EN 12897: 16,5 кВт;
/ Об'єм змійовика: 5 літрів.
/ Втрата тиску від нижнього змійовика за витрати 15 л/хв: 50 мбар.
/ Магнієвий анод.
/ Активний анод.
/ Гідравлічні фітинги 1" з зовн. різьбою для входу холодної води та виходу гарячої води.
/ Гідравлічні фітинги 1" з внутр. різьбою для під'єднання верхнього змійовика.
/ Гідравлічні фітинги 1" з внутр. різьбою для під'єднання нижнього змійовика.
/ Гідравлічний фітинг 3/4" з внутр. різьбою для контуру рециркуляції води.
/ Гідравлічний фітинг 3/4" з внутр. різьбою для контуру відведення води.
/ З термогільзи діаметром 10 мм.
/ Максимальний робочий тиск: 7 бар.
/ Максимальна робоча температура: 90 °C.
/ Габаритні розміри: діаметр 76 см, висота 198 см.
/ Вага без навантаження: 164 кг.
/ Можливість використання додаткового комплекту електрообладнання з фітингом 1 ½".

CD1 300/100 H
БАК-НАКОПИЧУВАЧ ДЛЯ ГАРЯЧОЇ ВОДИ З ВБУДОВАНОЮ БУФЕРНОЮ ПОСУДИНОЮ ДЛЯ ТЕПЛОВИХ НАСОСІВ

/ Подвійний попередньо змонтований бак-накопичувач для гарячої води та технічної води, що складається з верхнього циліндра бака-накопичувача гарячої води та нижньої буферної посудини для технічної води.
/ Бак-накопичувач для гарячої води з покриттям з титанової емалі об'ємом 300 л, змонтований на основі, з листовою обшивкою білого кольору, із верхнім фланцем.
/ Буферна посудина для технічної води для системи опалення/охолодження, об'єм 100 л.
/ Теплоізоляція зі спресованого поліуретану високої щільності завтовшки 50 мм, розсіювання тепла 1,818 кВт-год/24 год.
/ Змійовик теплообмінника ГВП площею 3,2 м^2.
/ Вхідні та вихідні фітинги 1" для контуру ГВП.
/ Гідравлічні фітинги 1 1/4" подавальної та зворотної лінії змійовика.
/ Гідравлічні фітинги 1" подавальної та зворотної лінії з первинного і вторинного боків буферної посудини.
/ Вхідний гідравлічний фітинг 1" контуру рециркуляції.
/ Гільза під датчик 1/2" на баку-накопичувачі та буферній посудині.
/ Ревізійний фланець для бака-накопичувача гарячої води, сконфігурований для під'єднання додаткового змійовика з фланцем.
/ Максимальний робочий тиск в баку-накопичувачі гарячої води: 10 бар.
/ Максимальний тиск теплообмінника гарячої води: 10 бар.
/ Об'єм теплообмінника гарячої води: 18,5 л.
/ Максимальний робочий тиск у буферній посудині: 3 бар.
/ Максимальна робоча температура: 95 °C.
/ Максимальна робоча температура теплообмінника: 110 °C.
/ Вага без навантаження: 220 кг.

4. ОПИС СИСТЕМИ

NIMBUS PLUS S NET R32

Компоненти системи NIMBUS PLUS S NET R32:
/ Внутрішній блок.
/ Зовнішній блок.
/ Зовнішній датчик температури.
/ Інтерфейс користувача.
/ Пакет засобів підключення.

Додаткова інформація щодо доступного приладдя міститься в каталозі продукції.

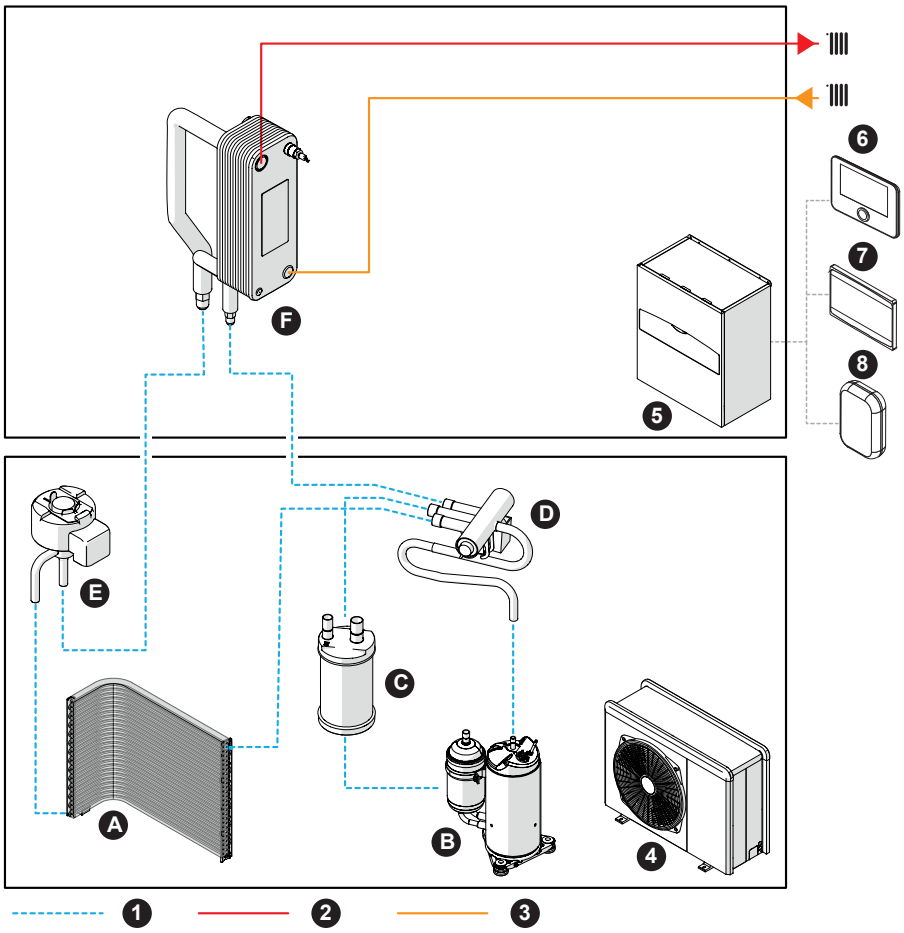

A	Теплообмінник з ребристою поверхнею	**2**	Контур подачі системи
B	Компресор	**3**	Зворотний контур системи
C	Акумулятор на всмоктувальному трубопроводі	**4**	Зовнішній блок
D	4-ходовий клапан	**5**	Внутрішній блок
E	Розширювальний клапан	**6**	Інтерфейс користувача
F	Пластинчастий теплообмінник	**7**	Точка доступу до мережі
1	Контур газу R32	**8**	Вуличний датчик

NIMBUS COMPACT S NET R32

Компоненти системи NIMBUS COMPACT S NET R32:

/ Внутрішній блок.
/ Зовнішній блок.
/ Зовнішній датчик температури.
/ Інтерфейс користувача.
/ Пакет засобів підключення.

Додаткова інформація щодо доступного приладдя міститься в каталозі продукції.

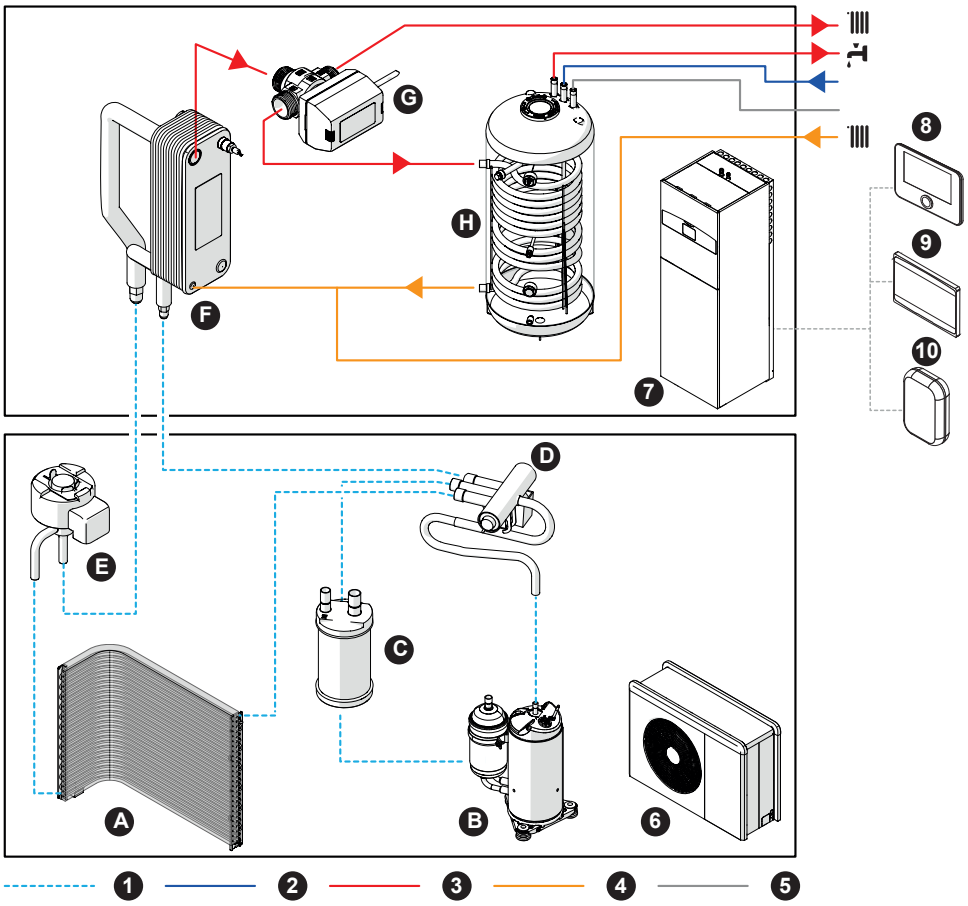

A	Теплообмінник з ребристою поверхнею	**1**	Контур газу R32
B	Компресор	**2**	Вхід холодної води
C	Акумулятор на всмоктувальному трубопроводі	**3**	Контур подачі системи/ГВП
D	4-ходовий клапан	**4**	Зворотний контур системи
E	Розширювальний клапан	**5**	Контур рециркуляції (якщо є)
F	Пластинчастий теплообмінник	**6**	Зовнішній блок
G	3-ходовий клапан з електроприводом	**7**	Внутрішній блок
H	Бак-накопичува	**8**	Інтерфейс користувача
		9	Точка доступу до мережі
		10	Вуличний датчик

5. ЗОВНІШНІЙ БЛОК ТЕПЛОВОГО НАСОСА

Постачаються зовнішні блоки таких моделей:
/ NIMBUS 35 S EXT R32;
/ NIMBUS 50 S EXT R32;
/ NIMBUS 80 S EXT R32;
/ NIMBUS 80 S-T EXT R32.

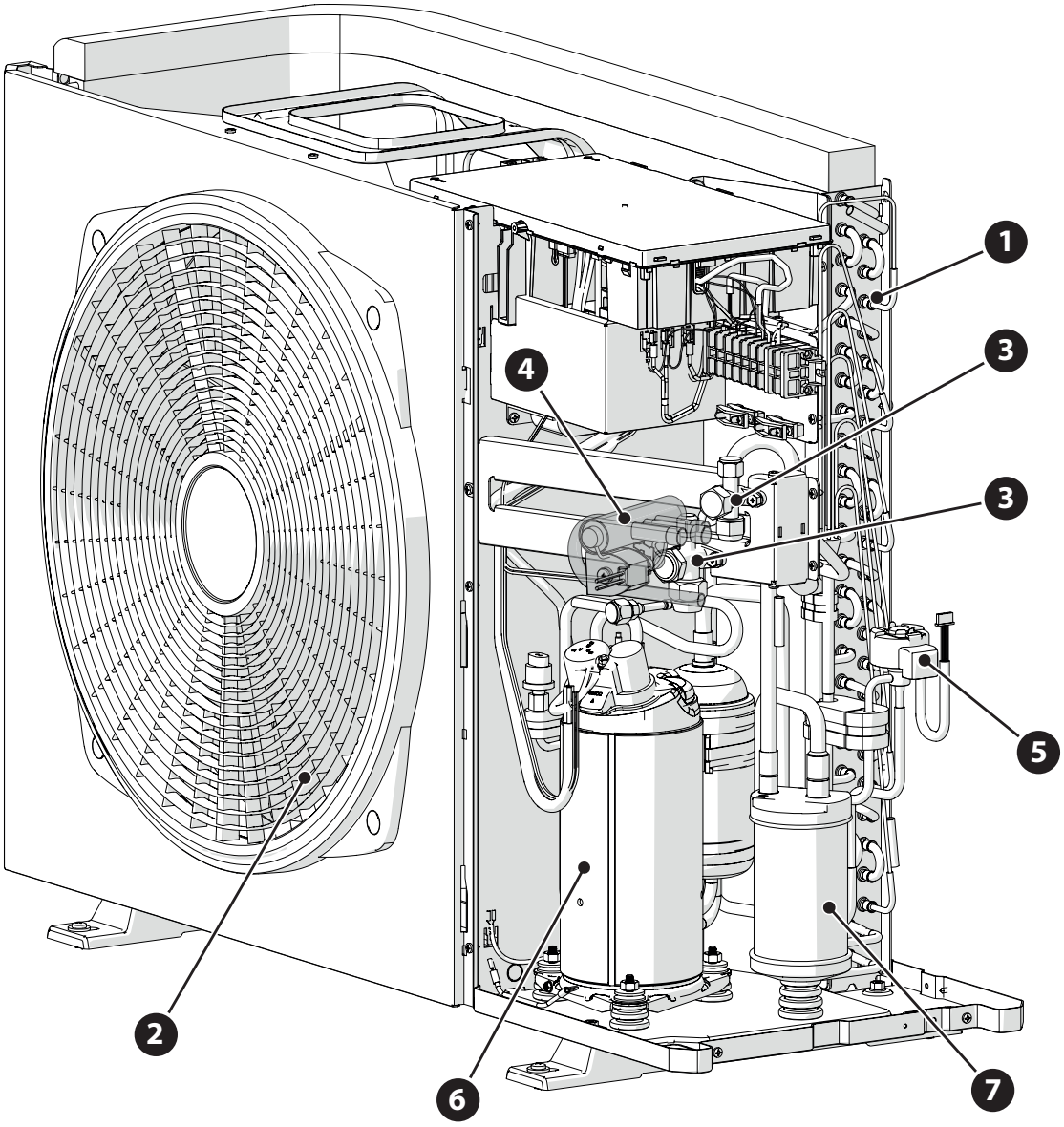

1	Теплообмінник з ребристою поверхнею	**5**	Розширювальний клапан
2	Вентилятор	**6**	Компресор
3	Запірний клапан	**7**	Акумулятор на всмоктувальному трубопроводі
4	4-ходовий клапан		

РОЗМІРИ ТА ВАГА

NIMBUS EXT R32 35 S
NIMBUS EXT R32 50 S

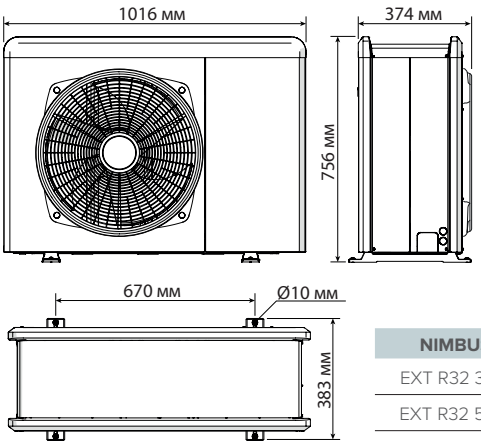

NIMBUS	кг
EXT R32 35 S	57
EXT R32 50 S	57

NIMBUS EXT R32 80 S
NIMBUS EXT R32 80 S - T

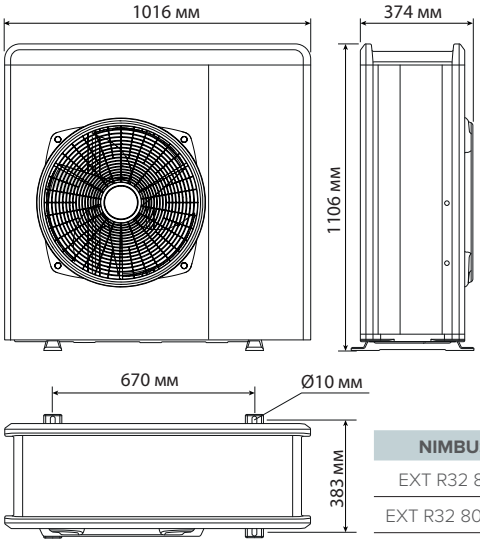

NIMBUS	кг
EXT R32 80 S	83
EXT R32 80 S - T	96

NIMBUS EXT R32 120 S
NIMBUS EXT R32 120 S-T
NIMBUS EXT R32 150 S
NIMBUS EXT R32 150 S-T

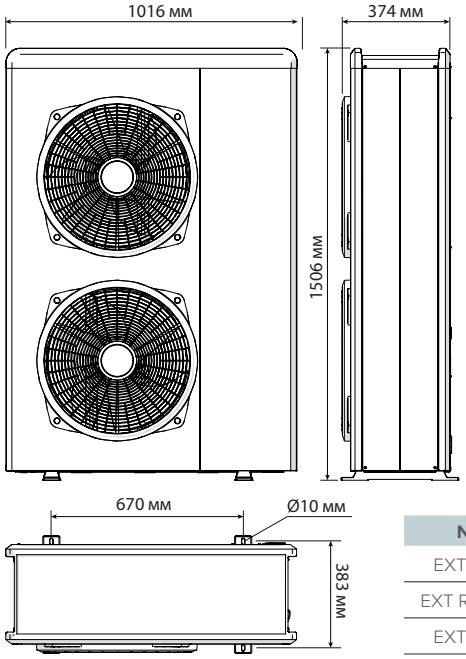

NIMBUS	кг
EXT R32 120 S	111
EXT R32 120 S - T	119
EXT R32 150 S	111
EXT R32 150 S - T	119

ГАЗОВІ ФІТИНГИ

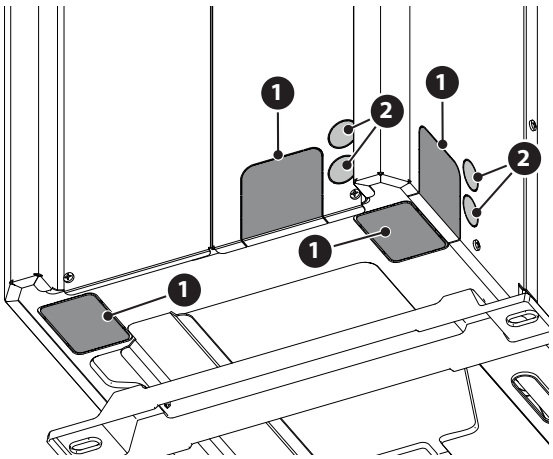

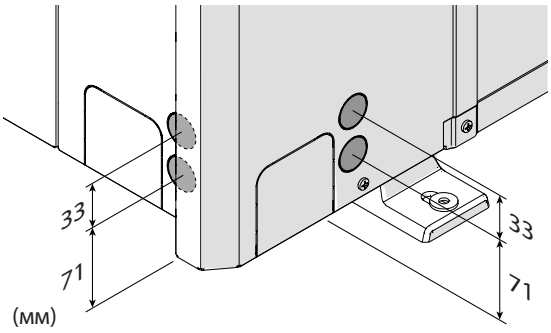

1	Канал для прокладання трубопроводу холодоагента
2	Канал для прокладання електричних з'єднань

5. ЗОВНІШНІЙ БЛОК ТЕПЛОВОГО НАСОСА

МІНІМАЛЬНІ МОНТАЖНІ ВІДСТАНІ

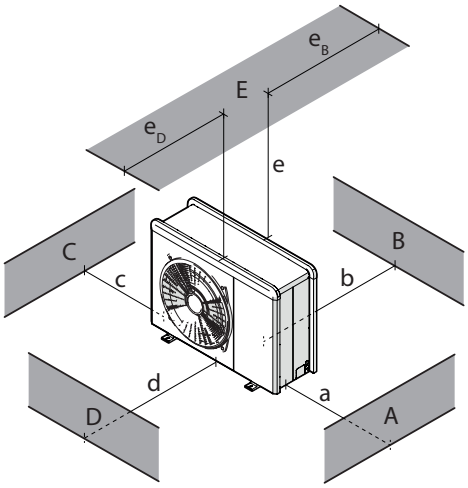

	a (мм)	b (мм)	c (мм)	d (мм)	e (мм)	eD (мм)	eB (мм)
A-B-C	≥ 150	≥ 150	≥ 300				
B		≥ 150					
D				≥ 500			
B-E		≥ 150			≥ 500		≥ 150
B-D		≥ 150		≥ 1000			
D-E				≥ 1000	≥ 1000	≥ 1000	

ПІД'ЄДНАННЯ ДО ЕЛЕКТРОМЕРЕЖІ ТА ПРОКЛАДАННЯ ГАЗОПРОВОДУ

/ Щоб забезпечити прокладання кабелів і газових труб, за допомогою викрутки зніміть елементи із заздалегідь прорізаними отворами (1) з рами блока.
/ Для зручності від'єднання передня панель блока має бути встановленою.
/ Перед прокладанням кабелів встановіть кабельні втулки (2), які містяться в пакеті з документацією.

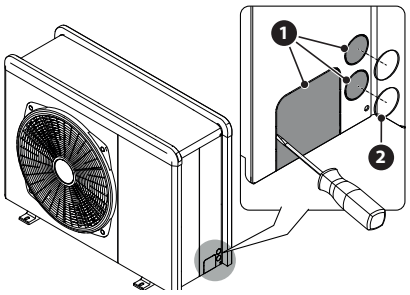

/ Підготовлено 4 попередньо прорізаних отвори для проходження кабелів:
- Один ззаду (3).
- Один на правій частині (4).
- Два на основі (5).

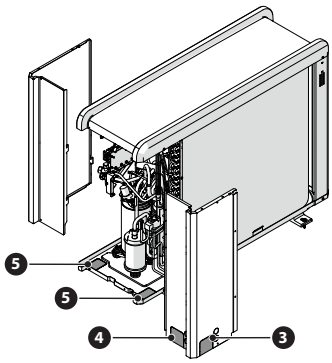

/ Відкрутіть гвинти (7) і зніміть передню панель (6), потягнувши її вниз і вперед.

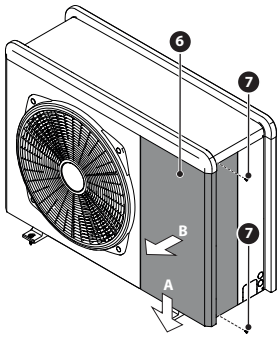

ВСТАНОВЛЕННЯ КОМПЛЕКТУ ПРИЛАДДЯ

ПІДДОН ДЛЯ КОНДЕНСАТУ

/ Відкрутіть гвинт (1) і зніміть панель (2).

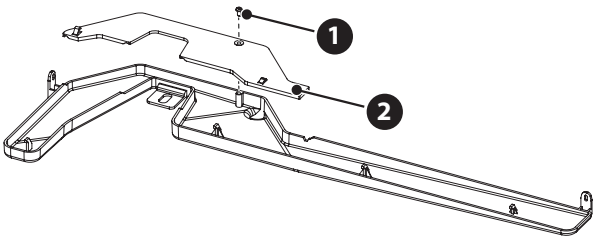

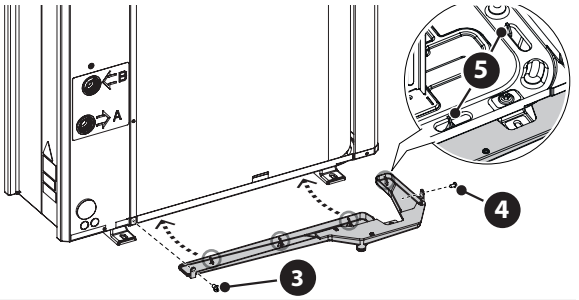

/ Відкрутіть гвинти (3) і (4).

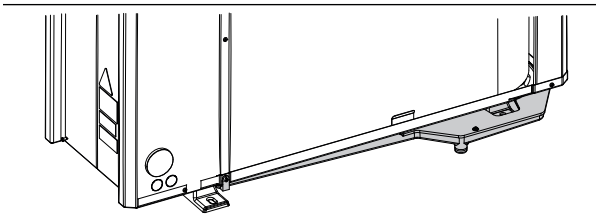

/ Щоб забезпечити правильну роботу комплекту, блок має бути встановлений на основу завтовшки принаймні 70 мм

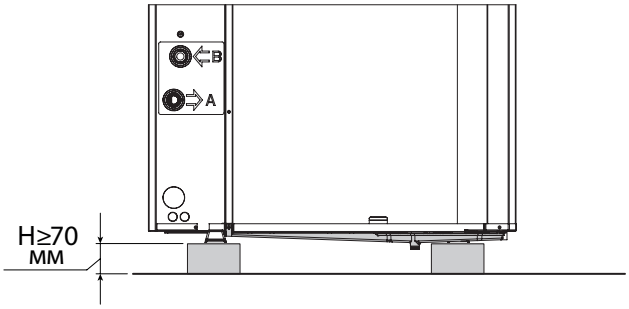

НАГРІВАЛЬНИЙ ЕЛЕМЕНТ ПІДДОНА ДЛЯ КОНДЕНСАТУ

/ Розташуйте нагрівальний елемент (1) в нижній частині блока.

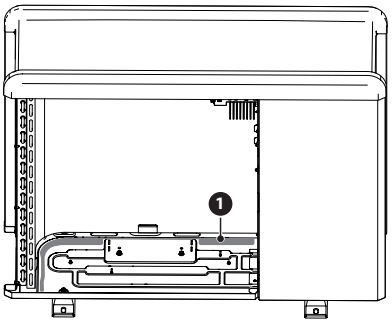

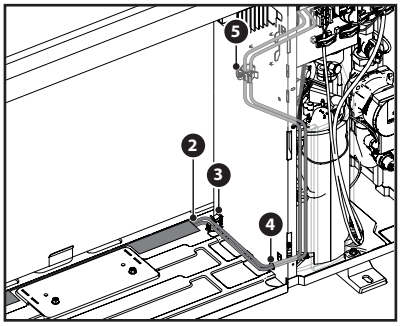

/ Прокладіть кабелі живлення (2) нагрівального елемента через хомут (3), отвір для заведення кабелів (4) і хомут (5).

/ Порядок під’єднання нагрівального елемента див. у пункті «Під’єднання до електромережі».

5. ЗОВНІШНІЙ БЛОК ТЕПЛОВОГО НАСОСА

ТЕХНІЧНІ ХАРАКТЕРИСТИКИ ДЖЕРЕЛА ЖИВЛЕННЯ

ЗОВНІШНІЙ БЛОК		NIMBUS EXT R32							
		35 S	50 S	80 S	80 S-T	120 S	120 S-T	150 S	150 S-T
Номінальний струм / під напругою	A	11,0	13,5	20,0	7,6	22,5	7,8	26,9	9,41
Максимальний струм / під напругою	A	11,7	14,3	21,3	8,1	23,9	8,3	28,7	10,0
Максимальна електрична абсорбція (*)	кВт	2,54	3,06	4,53	4,98	5,35	5,35	6,75	6,75
Термовимикач	A	тип 16-C	тип 20-C	тип 32-C	тип 13-C	тип 32-C	тип 13-C	тип 32-C	тип 13-C
Пристрій захисного вимкнення (ПЗВ)	мА	Тип30 - F або B			Тип 30-B	Тип 30-F або B	Тип 30-B	Тип 30-F або B	Тип 30-B
Струм перевантаження	A	< 3							
Номінальна напруга	B	230			400	230	400	230	400
Допустима напруга збудження	B	216–243			376–424	216–243	376–424	216–243	376–424
Косинус φ		> 0,9							
Проводка живлення	Стандарт	H07RN-F							
	Мін. поперечний переріз кабелю	3G4	3G4	3G4	5G2,5	3G6	5G2,5	3G6	5G2,5
	Макс. діаметр (мм)	14	16,2	16,2	17	17	17	18	18
	Рекомендований поперечний переріз кабелю	3G4	3G4	3G6	5G4	3G6	5G4	3G6	5G4
Кабелі передачі даних	Стандарт	H05RN-F							
	Поперечний переріз кабелю	3 x 0,75 мм²							
	Максимальна довжина	50 м							

Джерела живлення внутрішнього та зовнішнього блоків мають бути відповідно під'єднані до спеціального пристрою захисного вимкнення (ПЗВ) з мінімальним граничним значенням 30 мА. Для блоків, обладнаних інвертором (зовнішній блок), рекомендуємо використовувати пристрої захисного вимкнення типу B для 3-фазних джерел живлення та пристрої типу B або F (залежно від електромережі, до якої вони під'єднані) для 1-фазних джерел живлення. Для блоків без інвертора (внутрішній блок) достатньо пристрою захисного вимкнення типу A. Під'єднання має якісно виконуватися кваліфікованим персоналом відповідно до чинних національних норм.

(*) Залежно від фактичних умов експлуатації виробу (температури гарячої води та зовнішнього повітря) максимальні значення електричної абсорбції можуть бути вищими (до 20 %) ніж заявлені значення.

ЕКСПЛУАТАЦІЙНІ ОБМЕЖЕННЯ ДЛЯ РЕЖИМУ ОПАЛЕННЯ

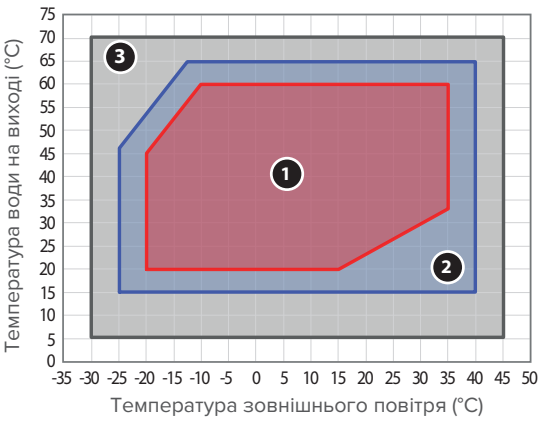

1	Робота без обмежень
2	Робота зовнішнього блока з можливим зниженням потужності
3	Потрібна робота з резервним нагрівальним елементом

ЕКСПЛУАТАЦІЙНІ ОБМЕЖЕННЯ ДЛЯ РЕЖИМУ ОХОЛОДЖЕННЯ

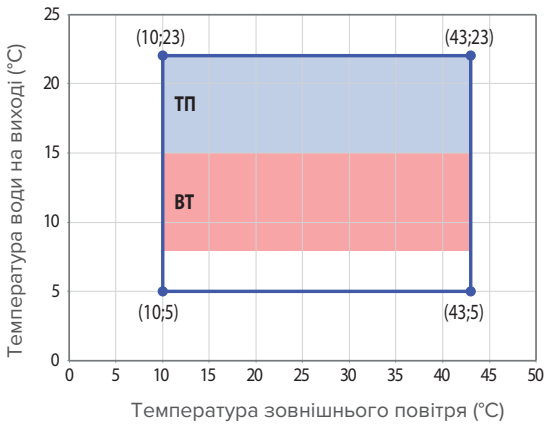

ТП	Тепла підлога
ВТ	Вентиляторний теплообмінник

ТАБЛИЦЯ ЧАСТОТ КОМПРЕСОРА

Максимально допустима частота залежить від температури зовнішнього повітря.
Значення, наведені в таблиці, стосуються таких умов:

/ Опалення: температура повітря < 0 °C.
/ Охолодження: температура повітря > 30 °C.

	NIMBUS EXT R32				
	35 S	50 S	80 S і 80 S-T	120 S і 120 S-T	150 S і 150 S-T
Мін. частота (Гц)	18	18	18	18	18
Макс. частота (опалення) (Гц)	80	100	90	75	90
Макс. частота (охолодження) (Гц)	65	80	70	57	70

КІЛЬКІСТЬ ХОЛОДОАГЕНТА

МОДЕЛЬ	NIMBUS EXT R32				Од.вим.
	35 S 50 S	80 S 80 S-T	120 S 120 S-T	150 S 150 S-T	
Номінальна кількість	1400	1400	1840	1840	г
Додаткова кількість газу (для труб завдовжки понад 20 м)	40	40	50	50	г/м
Діаметр трубопроводу газу (впуск)	5/8	5/8	5/8	5/8	дюйми
Діаметр трубопроводу рідини (випуск)	3/8	3/8	3/8	3/8	дюйми

6. NIMBUS PLUS S NET R32

ВНУТРІШНІЙ БЛОК
Постачаються внутрішні блоки таких моделей:
/ NIMBUS WH 3550 S R32
/ NIMBUS WH 80 S R32
/ NIMBUS WH 120150 S R32

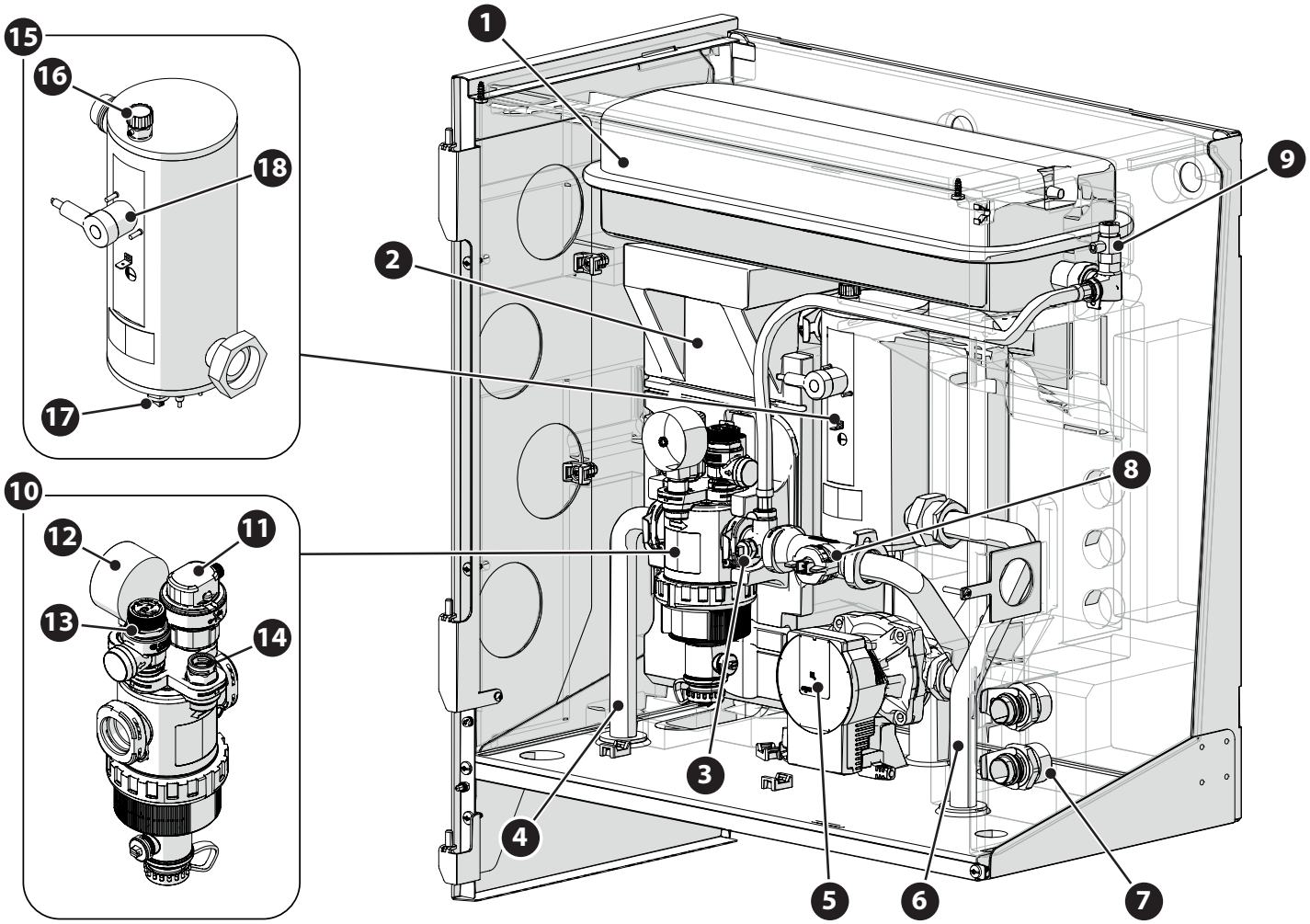

1	Розширювальний бак	10	Багатофункціональний магнітний фільтр
2	Пластинчастий теплообмінник	11	Автоматичний клапан для випуску повітря (фільтр)
3	Заглибний датчик температури (зворотний контур)	12	Манометр
4	Зворотний контур системи	13	Запобіжний клапан
5	Циркуляційний насос	14	Датчик (перетворювач) тиску
6	Контур подачі системи	15	Нагрівальний елемент
7	Швидкорознімні штуцери G1" для з'єднань трубопроводів	16	Автоматичний клапан для випуску повітря (нагрівальний елемент)
8	Лічильник	17	Заглибний датчик температури (подавальний контур)
9	Ручний клапан для випуску повітря	18	Ручний запобіжний термостат із функцією скидання

РОЗМІРИ ТА ВАГА

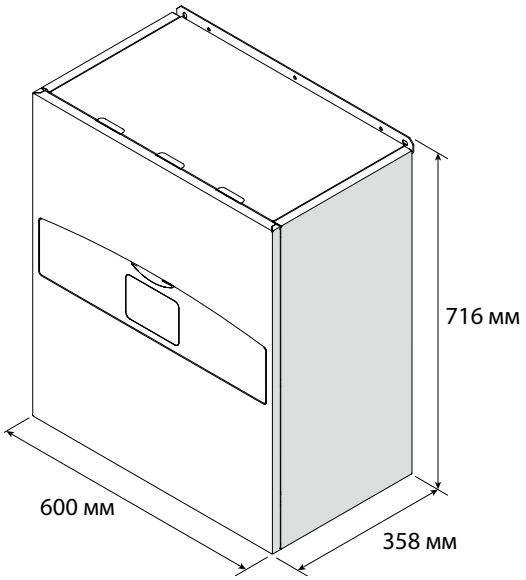

Модель	Вага
NIMBUS WH 35-50 S R32	37
NIMBUS WH 80 S R32	40
NIMBUS WH 120150 S R32	52

ГІДРАВЛІЧНІ ФІТИНГИ/ФІТИНГИ ДЛЯ ХОЛОДОАГЕНТА

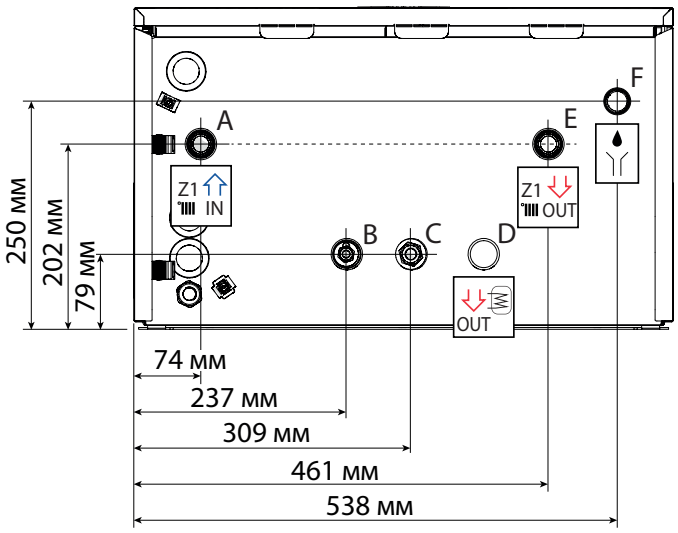

Маркування		Опис	Ø фітингів (дюйми)
A	Z1 IN	Зворотний контур системи	1
B	- -	Фітинг для холодоагента (бік рідини)	3/8
C	- -	Фітинг для холодоагента (бік газу)	5/8
D	OUT	Контур подачі ГВП (додатковий)	1
E	Z1 OUT	Контур подачі системи	1
F		Дренажна лінія запобіжного клапана	1

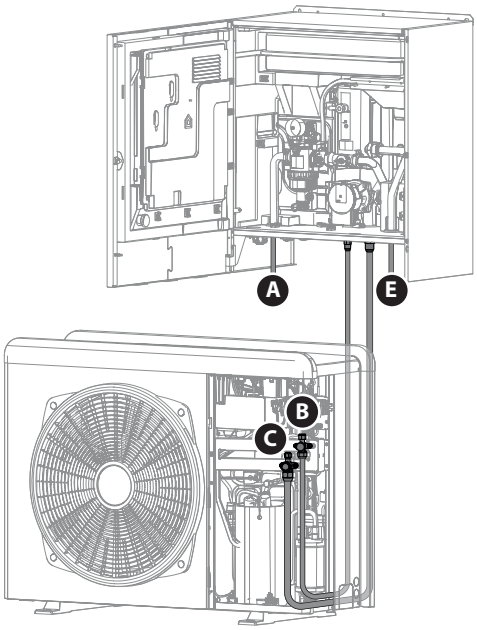

6. NIMBUS PLUS S NET R32

ГІДРАВЛІЧНІ З'ЄДНАННЯ ВНУТРІШНЬОГО БЛОКА

/ Встановіть швидкорознімні штуцери (всередині машини) на водопровідні труби (1) і (2).

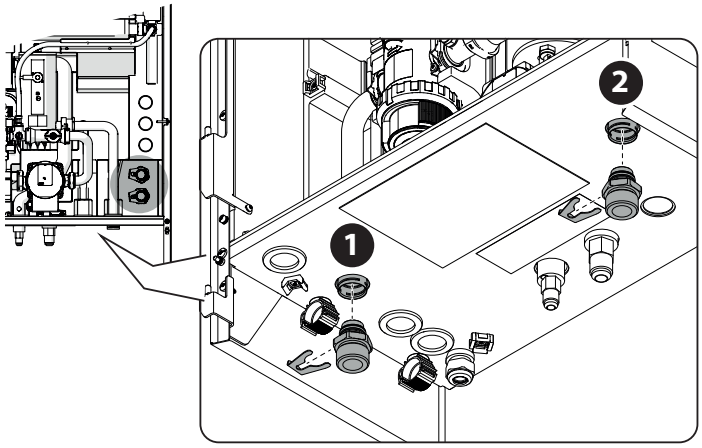

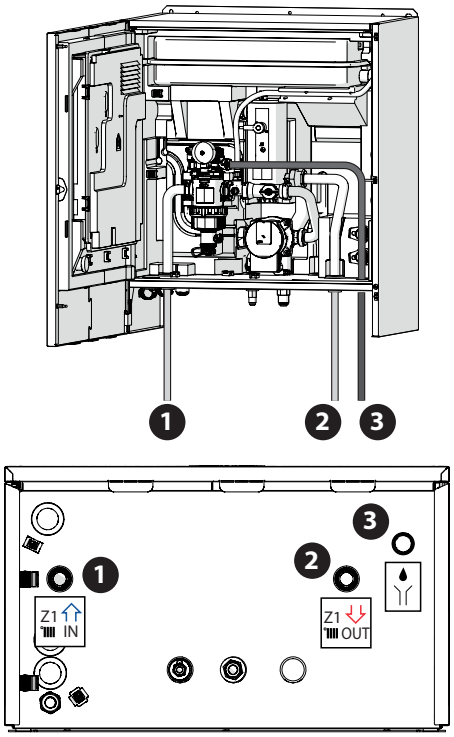

1	Зворотний контур системи
2	Контур подачі системи
3	Дренажна лінія запобіжного клапана

ДРЕНАЖНА ЛІНІЯ ЗАПОБІЖНОГО КЛАПАНА

/ Переконайтеся, що дренажна труба (1) з'єднана з запобіжним клапаном (2) і виходить крізь отвір (3).

ДРЕНАЖНУ ТРУБУ ПОТРІБНО ПІД'ЄДНАТИ ДО КАНАЛІЗАЦІЇ.

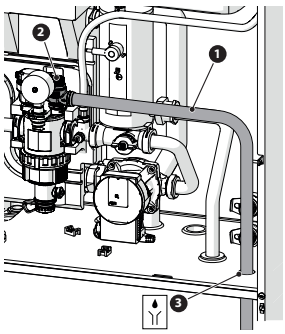

НОМІНАЛЬНА ТА МІНІМАЛЬНА ВИТРАТА

/ Мінімальна витрата має забезпечуватися за будь-яких умов експлуатації.

Модель	Номінальна витрата (л/год)	Мінімальна витрата (л/год)	Порогове значення ввімкнення лічильника (л/год)
NIMBUS EXT R32 35 S	600	430	390
NIMBUS EXT R32 50 S	860	430	390
NIMBUS EXT R32 80 S і 80 S-T	1200	600	540
NIMBUS EXT R32 120 S і 120 S-T	1550	770	702
NIMBUS EXT R32 150 S і 150 S-T	1900	940	852

ДОСТУПНИЙ ТИСК

/ Чистий залишковий напір, доступний для системи, відносно витрати (кПа-л/год)

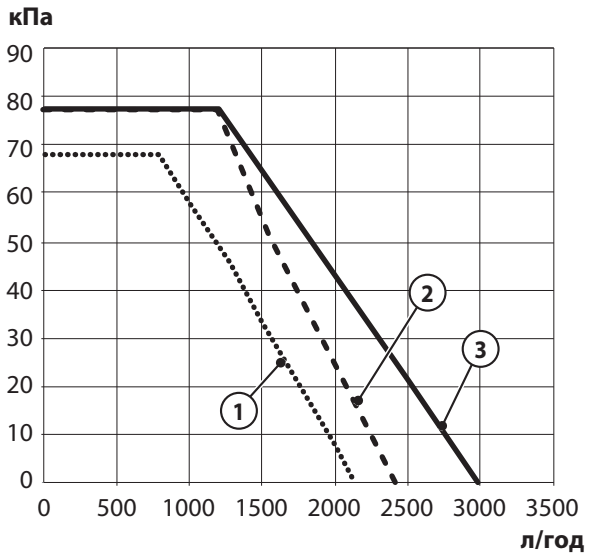

1 NIMBUS WH 3550 S R32
2 NIMBUS WH 80 S R32
3 NIMBUS WH 120150 S R32

Якщо ефективність насоса блока недостатня, можна встановити додатковий циркуляційний насос.

Якщо на всіх клемах встановлено термостатичні або зональні клапани, встановіть байпас, щоб гарантувати мінімальну робочу витрату.

МІНІМАЛЬНИЙ ОБ'ЄМ ВОДИ

/ Система має бути розрахована на мінімальний об'єм води 5 літрів на кожен кВт номінальної потужності.
Якщо не забезпечується мінімальний об'єм води, нормальна робота обладнання не гарантується.

Модель	Мінімальний об'єм води (л)
NIMBUS EXT R32 35 S	17,5
NIMBUS EXT R32 50 S	25,0
NIMBUS EXT R32 80 S і 80 S-T	40,0
NIMBUS EXT R32 120 S і 120 S-T	60,0
NIMBUS EXT R32 150 S і 150 S-T	75,0

6. NIMBUS PLUS S NET R32

МОНТАЖ ВНУТРІШНЬОГО БЛОКА

/ Для забезпечення оптимальної роботи системи внутрішній блок потрібно встановлювати в житловому приміщенні. Щоб забезпечити нормальну роботу виробу, місце встановлення має відповідати пороговим значенням робочих температур (див. нижче) і бути захищеним від прямого контакту з атмосферними чинниками.

/ Мінімальна температура: 5 °C.
/ Максимальна температура: 30 °C — R.H. 65 %

МІНІМАЛЬНІ МОНТАЖНІ ВІДСТАНІ

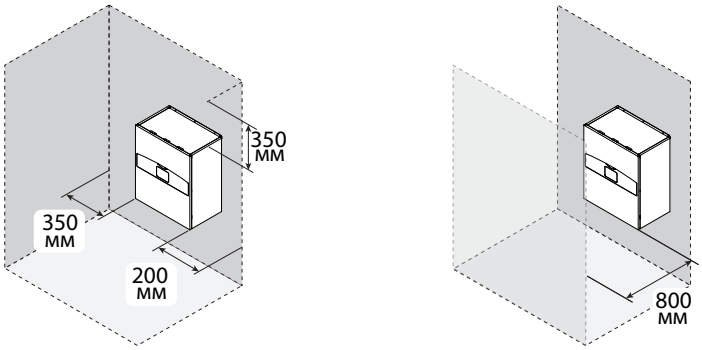

МІНІМАЛЬНА МОНТАЖНА ПЛОЩА
Для внутрішніх блоків системи NIMBUS PLUS S NET R32 мають бути гарантовані мінімальні монтажні площі залежно від кількості холодоагента.
/ Для системи з загальною кількістю холодоагента, що менша або дорівнює 1,84 кг, обмеження не застосовуються.
/ Для систем із загальною кількістю холодоагента понад 1,84 кг внутрішній блок можна встановлювати в невентильованому приміщенні за умови забезпечення мінімальної площі приміщення для монтажу та мінімальної площі дверного отвору.

МОНТАЖ МАЄ ВИКОНУВАТИСЯ КВАЛІФІКОВАНИМ ПЕРСОНАЛОМ У ЯКІСНИЙ СПОСІБ ВІДПОВІДНО ДО ЧИННИХ ПРАВИЛ.

НАСТІННИЙ МОНТАЖ
/ Розташуйте шаблон (1) із комплекту постачання на стіні.
/ Просвердліть отвори (2) для кріплення металевого кронштейна (3) з комплекту, призначений для підвішування пристрою на стіні.

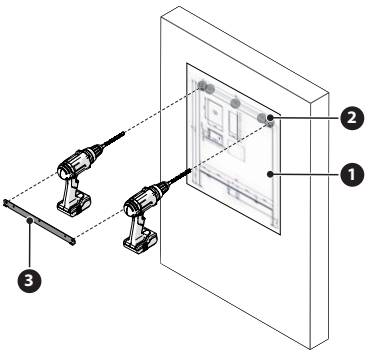

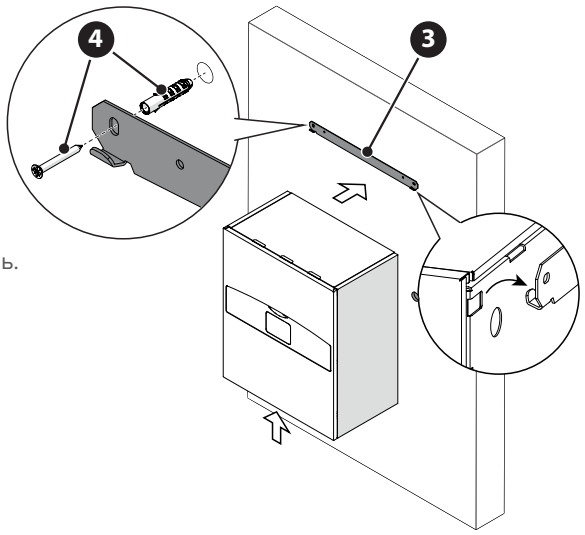

/ Закріпіть кронштейн (3) гвинтами із заглушками (4), використовуючи рівень.
/ Підніміть пристрій і підвісьте його на кронштейні.

З’ЄДНАННЯ ТРУБОПРОВОДУ ХОЛОДОАГЕНТА

Зменшіть довжину трубопроводу до мінімуму.

Довжина трубопроводу холодоагента впливає на продуктивність і енергоефективність пристрою. Номінальну продуктивність перевіряють на установках із довжиною трубопроводу 7,5 м.

ДОВЖИНА З’ЄДНАНЬ ХОЛОДОГЕНТА

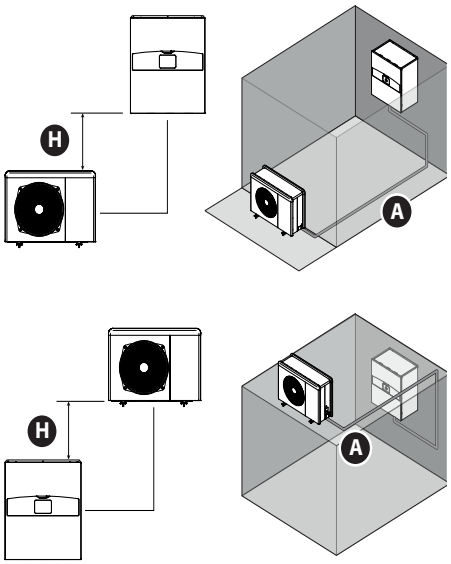

Опис	NIMBUS EXT R32 35 S - 50 S - 80 S - 80 S-T Значення	NIMBUS EXT R32 120 S - 120 S-T - 150 S - 150 S-T Значення	Од.вим.
Мінімальна довжина трубопроводу	5	5	м
Максимальна довжина трубопроводу за нормального об’єму газу (A)	20	15	м
Максимальна довжина трубопроводу за доданого об’єму газу	30	30	м
Максимальний перепад висоти між точками встановлення внутрішнього й зовнішнього блоків (позитивний та негативний) (B)	10	20	м

ТЕХНІЧНІ ХАРАКТЕРИСТИКИ ДЖЕРЕЛА ЖИВЛЕННЯ

ВНУТРІШНІЙ БЛОК		NIMBUS WH 3550 S R32	NIMBUS WH 80 S R32		NIMBUS WH 120150 S R32	
Джерело живлення	В — к-сть фаз — Гц	230 - 1 -50	230 - 1 -50	400 - 3 -50	230 - 1 -50	400 - 3 -50
Допустима напруга збудження	В	196 – 253	196 – 253	340 – 440	196 – 253	340 – 440
Номінальна споживана потужність	кВт	4	4	4	6	6
Максимальний струм	А	19,1	19,1	9,6	30	10
Термовимикач	А	C-25	C-25	C-16	C-32	C-16
Пристрій захисного вимкнення (ПЗВ)	мА	A - 30				
Проводка живлення	Стандарт	H07RN-F				
	Мін. поперечний переріз кабелю	3G4	3G4	5G2,5	3G6	5G2,5
	Макс. діаметр кабелю (мм)	16,2	16,2	17	18	17
	Рекомендований поперечний переріз кабелю	3G4	3G4	5G4	3G6	5G4
	Макс. діаметр кабелю (мм)	16,2	16,2	19,9	18	19,9
Сигнальні кабелі EDF, AFR, PV	мм²	H05RN-F 2 x 0,75			H05RN-F 2 x 0,75 - H05RN-F 2 x 1,0	
Кабелі передачі даних	мм²	H05RN-F 3 x 0,75			H05RN-F 3 x 0,75	

ПРИМІТКА: щоб з’єднати кабель зв’язку між внутрішнім та зовнішнім блоками, використовуйте витий кабель, щоб уникнути завад.

Джерела живлення внутрішнього та зовнішнього блоків мають бути відповідно під’єднані до спеціального пристрою захисного вимкнення (ПЗВ) з мінімальним граничним значенням спрацювання 30 мА. Для блоків, обладнаних інвертором (зовнішній блок), рекомендуємо використовувати пристрої захисного вимкнення типу B для 3-фазних джерел живлення та пристрої типу B або F (залежно від електромережі, до якої вони під’єднані) для 1-фазних джерел живлення.
Для блоків без інвертора (внутрішній блок) достатньо пристрою захисного вимкнення типу A. Під’єднання має якісно виконуватися кваліфікованим персоналом відповідно до чинних національних норм.

7. NIMBUS COMPACT S NET R32

ВНУТРІШНІЙ БЛОК

Постачаються внутрішні блоки таких моделей:
/ NIMBUS FS 3550 S R32
/ NIMBUS FS 3550 S 2Z R32
/ NIMBUS FS 80 S R32
/ NIMBUS FS 80 S 2Z R32
/ NIMBUS FS 120150 S R32
/ NIMBUS FS 120150 S 2Z R32

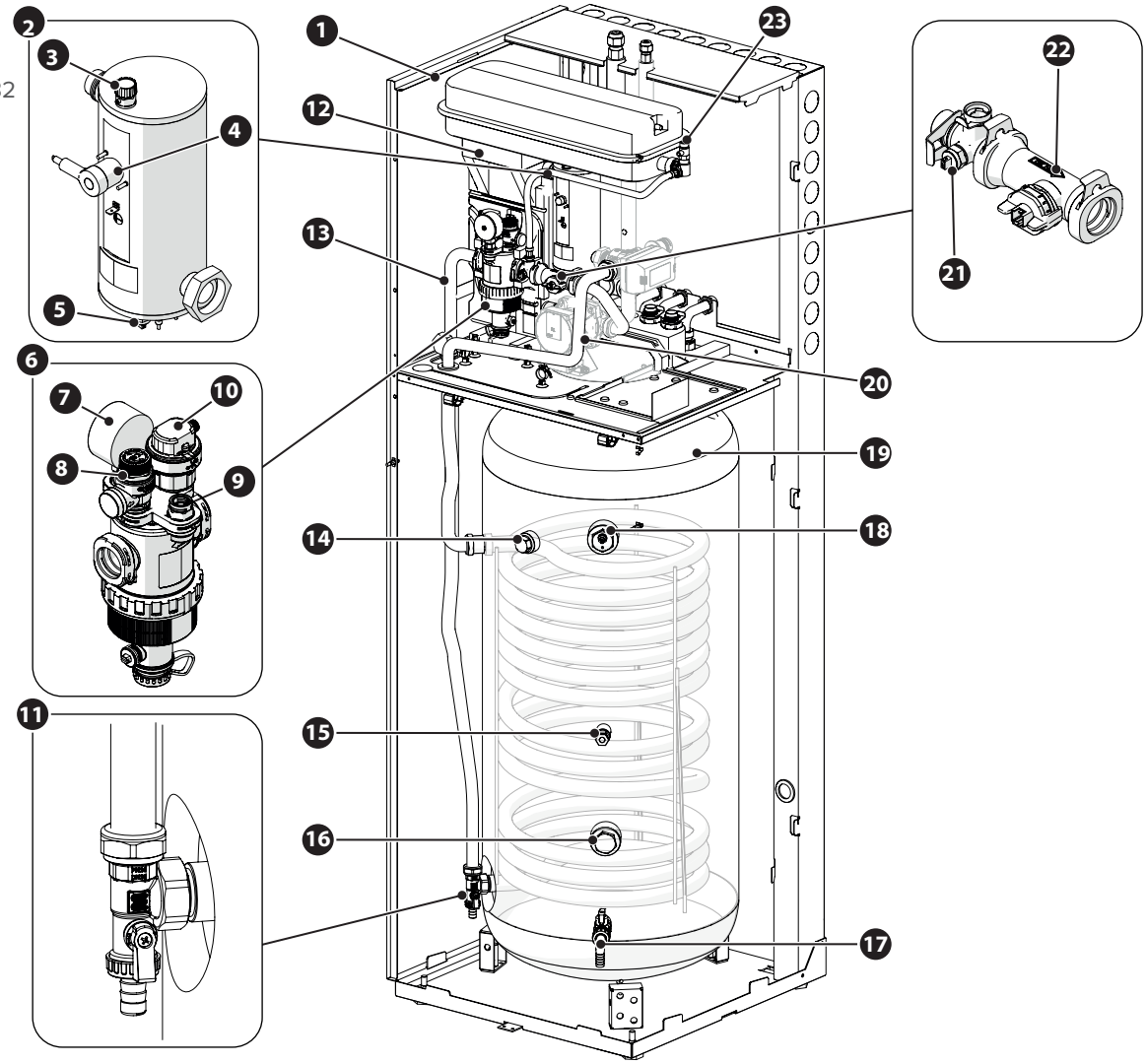

1	Розширювальний бак	13	Зворотна лінія контура центрального опалення
2	Нагрівальний елемент	14	Пасивний анод
3	Автоматичний клапан для випуску повітря (нагрівальний елемент)	15	Датчик температури в баку
4	Ручний запобіжний термостат із функцією скидання	16	Конфігурація нагрівального елемента контуру ГВП
5	Заглибний датчик температури (подавальний контур)	17	Дренажний клапан бака-накопичувача з шланговим з'єднувачем
6	Багатофункціональний магнітний фільтр	18	Активний анод
7	Манометр	19	Бак-накопичувач
8	Запобіжний клапан	20	Контур подачі ГВП
9	Датчик (перетворювач) тиску	21	Заглибний датчик температури (зворотний контур)
10	Автоматичний клапан для випуску повітря (фільтр)	22	Лічильник
11	Випускний отвір змійовика	23	Ручний клапан для випуску повітря
12	Пластинчастий теплообмінник		

СТРУКТУРА ГІДРАВЛІКИ

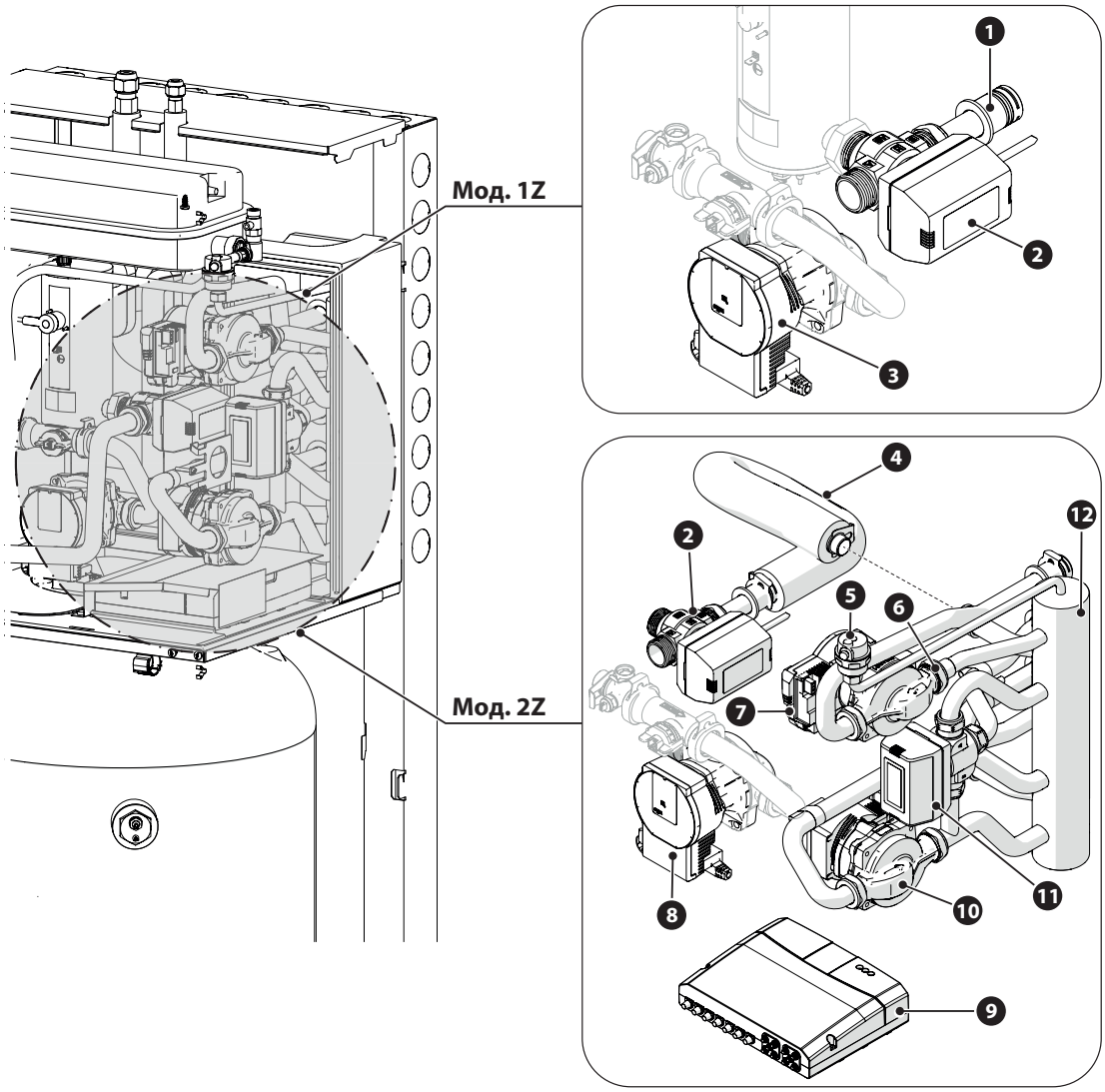

1	Контур подачі режиму опалення	**7**	Циркуляційний насос зони 1
2	3-ходовий клапан з електроприводом	**8**	Циркуляційний насос первинного контуру
3	Циркуляційний насос	**9**	Контролер зон
4	Контур подачі сепаратора	**10**	Циркуляційний насос зони 2
5	Автоматичний деаератор	**11**	Змішувальний клапан з електроприводом
6	Зворотний клапан	**12**	Гідравлічний сепаратор

7. NIMBUS COMPACT S NET R32

НОМІНАЛЬНА ТА МІНІМАЛЬНА ВИТРАТА

/ Мінімальна витрата має забезпечуватися за будь-яких умов експлуатації.

Модель	Номінальна витрата (л/год)	Мінімальна витрата (л/год)	Порогове значення ввімкнення лічильника (л/год)
NIMBUS EXT R32 35 S	600	430	390
NIMBUS EXT R32 50 S	860	430	390
NIMBUS EXT R32 80 S і 80 S-T	1200	600	540
NIMBUS EXT R32 120 S і 120 S-T	1550	770	702
NIMBUS EXT R32 150 S і 150 S-T	1900	940	852

ДОСТУПНИЙ ТИСК

/ Чистий залишковий напір, доступний для системи, відносно витрати (кПа-л/год)

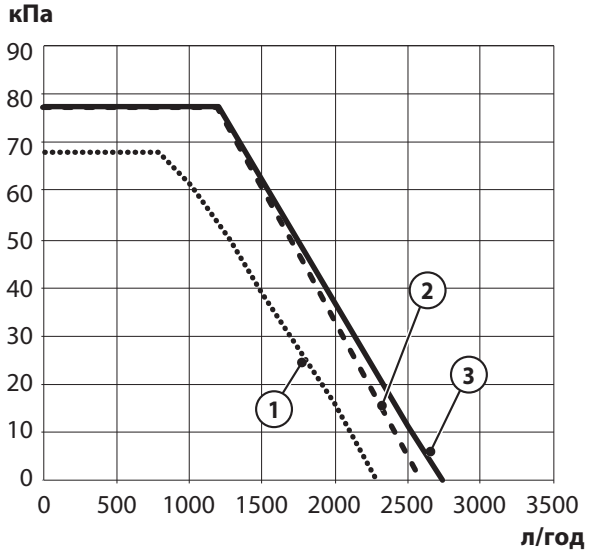

1 NIMBUS FS 3550 S R32 - NIMBUS FS 3550 S 2Z R32
2 NIMBUS FS 80 S R32 - NIMBUS FS 80 S 2Z R32
3 NIMBUS FS 120150 S R32 - NIMBUS FS 120150 S 2Z R32

Якщо ефективність насоса блока недостатня, можна встановити додатковий циркуляційний насос.

Якщо на всіх клемах встановлено термостатичні або зональні клапани, встановіть байпас, щоб гарантувати мінімальну робочу витрату.

МІНІМАЛЬНИЙ ОБ'ЄМ ВОДИ

/ Система має бути розрахована на мінімальний об'єм води 5 літрів на кожен кВт номінальної потужності.
Якщо не забезпечується мінімальний об'єм води, нормальна робота обладнання не гарантується.

Модель	Мінімальний об'єм води (л)
NIMBUS EXT R32 35 S	17,5
NIMBUS EXT R32 50 S	25,0
NIMBUS EXT R32 80 S і 80 S-T	40,0
NIMBUS EXT R32 120 S і 120 S-T	60,0
NIMBUS EXT R32 150 S і 150 S-T	75,0

РОЗМІРИ ТА ВАГА

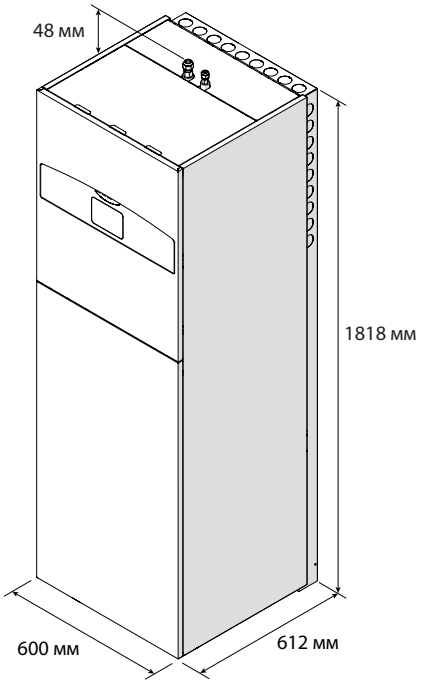

Модель	Вага
NIMBUS FS 35 - 50 S R32	133
NIMBUS FS 35 - 50 S 2Z R32	140
NIMBUS FS 80 S R32	135
NIMBUS FS 80 S 2Z R32	142
NIMBUS FS 120150 S R32	157
NIMBUS FS 120150 S 2Z R32	167

МІНІМАЛЬНІ МОНТАЖНІ ВІДСТАНІ

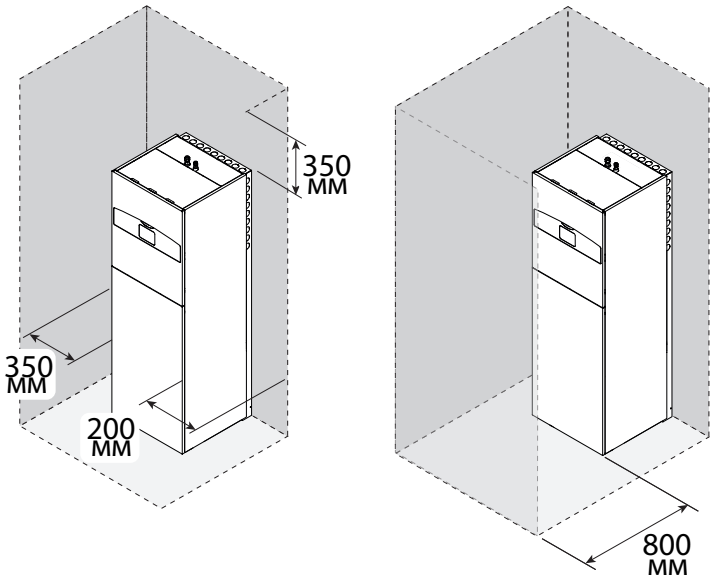

7. NIMBUS COMPACT S NET R32

/ Конфігурація з 1 ЗОНОЮ: встановіть швидкорознімні штуцери (всередині машини) на водопровідні труби (1) і (6).
/ Конфігурація з 2 ЗОНАМИ: Встановіть швидкорознімні штуцери (всередині машини) на водопровідні труби (1), (2), (3) і (4).

Конфігурація з 1 ЗОНОЮ

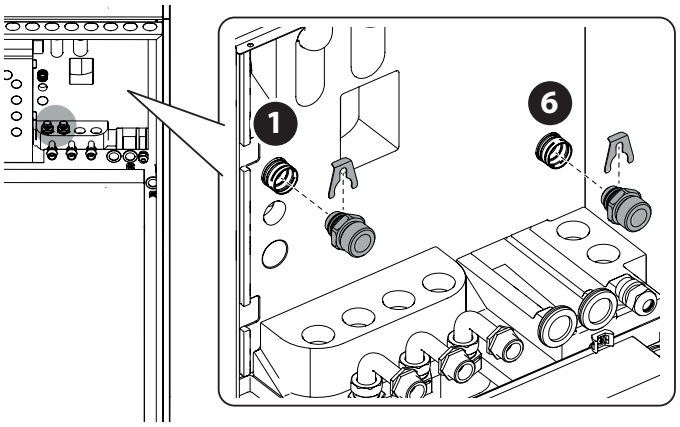

Конфігурація з 2 ЗОНАМИ

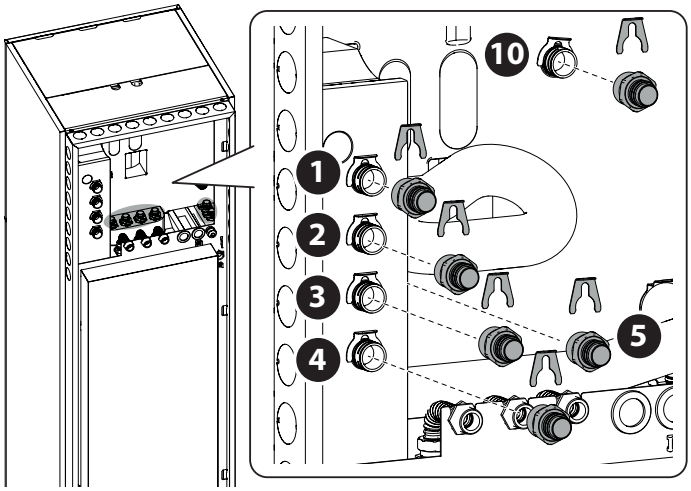

КОНФІГУРАЦІЯ З 1 ЗОНОЮ

Виконайте гідравлічні з’єднання:
/ Контур подачі системи (1).
/ Дренажна лінія запобіжного клапана (2).
/ Контур рециркуляції (3) (якщо є) (*).
/ Зворотний контур ГВП (4).
/ Контур подачі ГВП (5).
/ Зворотний контур системи (6).

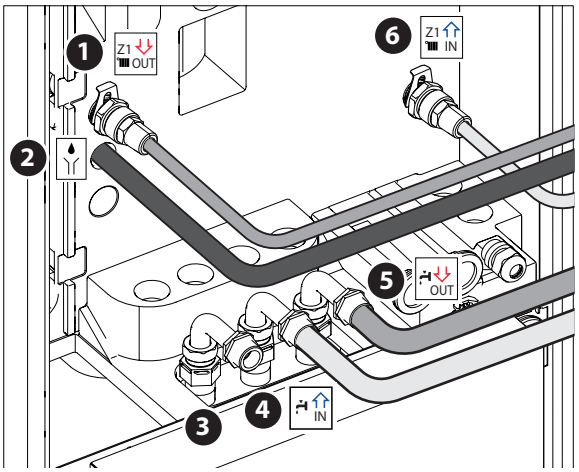

(*) Закрийте вихід, якщо рециркуляція не використовується

КОНФІГУРАЦІЯ З 2 ЗОНАМИ

Виконайте гідравлічні з’єднання:
/ Контур подачі системи зони 1 (1).
/ Контур подачі системи зони 2 (2).
/ Зворотний контур системи зони 1 (3).
/ Зворотний контур системи зони 2 (4).
/ Дренажна лінія запобіжного клапана (5).
/ Контур рециркуляції (6) (якщо є). (*)
/ Зворотний контур ГВП (7).
/ Контур подачі ГВП (8)

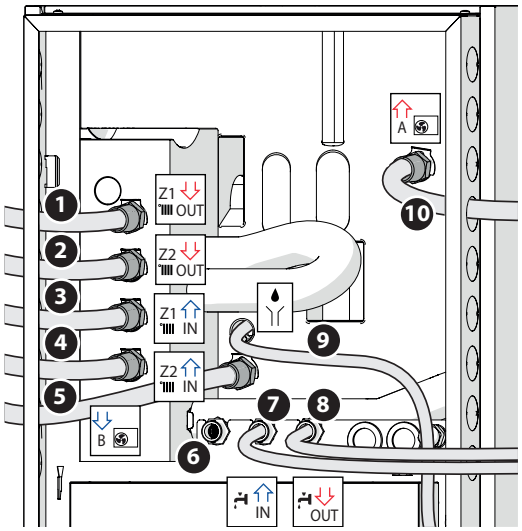

(*) Закрийте вихід, якщо рециркуляція не використовується

ДРЕНАЖНА ЛІНІЯ ЗАПОБІЖНОГО КЛАПАНА

/ Переконайтеся, що дренажна труба (1) з’єднана з запобіжним клапаном (2) і виходить крізь отвір (3).

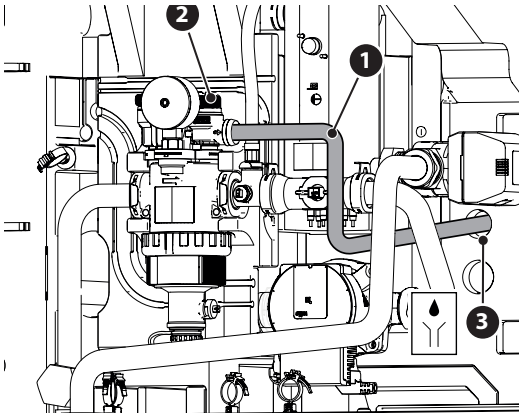

Дренажну трубу потрібно під’єднати до каналізації.

7. NIMBUS COMPACT S NET R32

ГІДРАВЛІЧНІ ФІТИНГИ/ФІТИНГИ ДЛЯ ГАЗУ

/ Конфігурація з 1 ЗОНОЮ

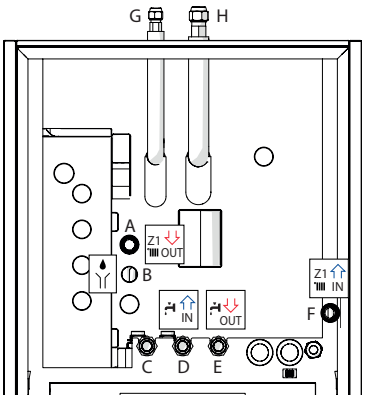

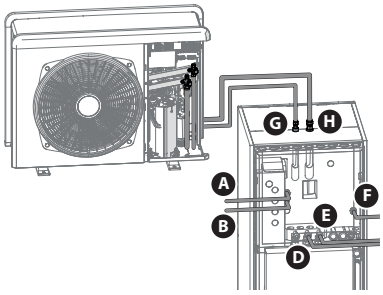

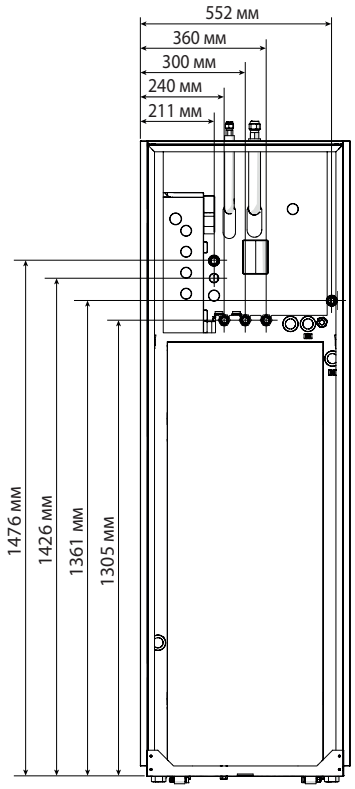

Маркування		Опис	фітинги (дюйми)
A	Z1 OUT	Контур подачі системи	1
B		Дренажна лінія запобіжного клапана	1
C	- -	Контур рециркуляції ГВП	3/4
D	IN	Вхід гарячої води	3/4
E	OUT	Контур подачі ГВП	3/4
F	Z1 IN	Зворотний контур системи	1
G	- -	Фітинг для холодоагента (бік рідини)	3/8
H	- -	Фітинг для холодоагента (бік газу)	5/8

/ Конфігурація з 2 ЗОНАМИ

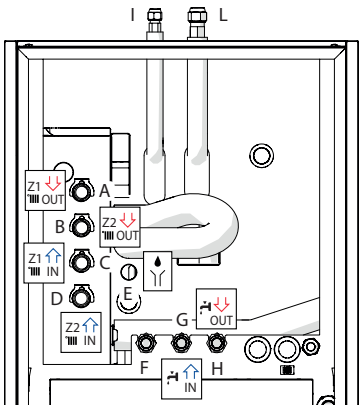

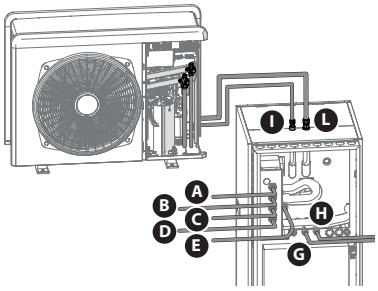

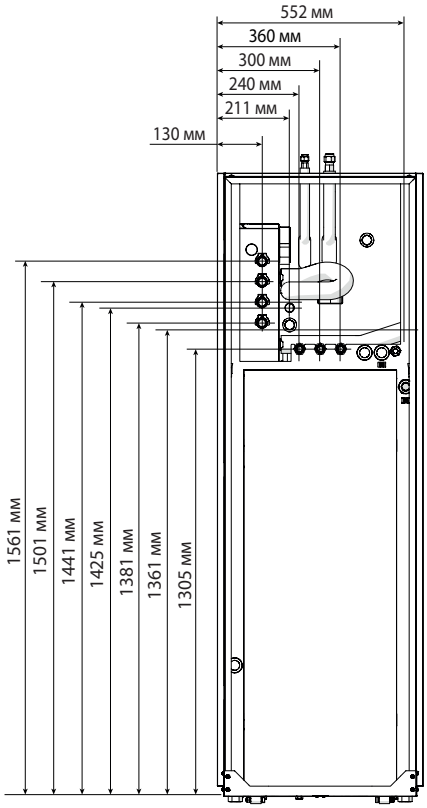

Маркування		Опис	фітинги (дюйми)
A	Z1 OUT	Контур подачі системи зони 1	1
B	Z2 OUT	Контур подачі системи зони 2	1
C	Z1 IN	Зворотний контур системи зони 1	1
D	Z2 IN	Зворотний контур системи зони 2	1
E		Дренажна лінія запобіжного клапана	1
F	- -	Контур рециркуляції ГВП	3/4
G	IN	Вхід гарячої води	3/4
H	OUT	Контур подачі ГВП	3/4
G	- -	Фітинг для холодоагента (бік рідини)	3/8
H	- -	Фітинг для холодоагента (бік газу)	5/8

ГІДРАВЛІЧНІ З'ЄДНАННЯ І З'ЄДНАННЯ КОНТУРУ ОХОЛОДЖЕННЯ

МОНТАЖ ЛІНІЙ КОНТУРУ ОХОЛОДЖЕННЯ

Зменшіть довжину трубопроводу до мінімуму.

Довжина трубопроводу холодоагента впливає на продуктивність і енергоефективність пристрою. Номінальну продуктивність перевіряють на установках із довжиною трубопроводу 7,5 м.

ДОВЖИНА ЛІНІЙ КОНТУРУ ОХОЛОДЖЕННЯ

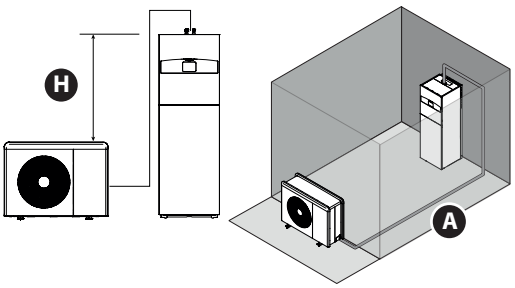

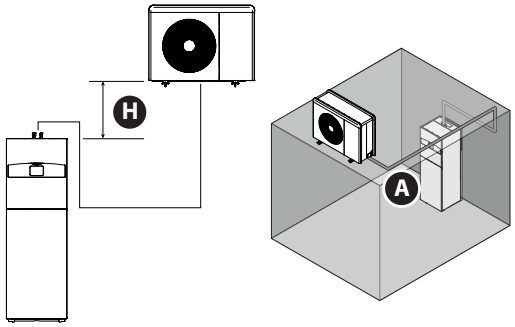

Опис	NIMBUS EXT R32 35 S - 50 S - 80 S - 80 S-T Значення	NIMBUS EXT R32 120 S - 120 S-T - 150 S - 150 S-T Значення	Од.вим.
Мінімальна довжина трубопроводу	5	5	м
Максимальна довжина трубопроводу за нормального об'єму газу (A)	20	15	м
Максимальна довжина трубопроводу за доданого об'єму газу	30	30	м
Максимальний перепад висоти між точками встановлення внутрішнього й зовнішнього блоків (позитивний та негативний) (B)	10	20	м

ТЕХНІЧНІ ХАРАКТЕРИСТИКИ ДЖЕРЕЛА ЖИВЛЕННЯ

ВНУТРІШНІЙ БЛОК		NIMBUS FS 3550 S R32 - 3550 S 2Z R32	NIMBUS FS 80 S R32 - 80 S 2Z R32		NIMBUS FS 120150 S R32 - 120150 S 2Z R32	
Джерело живлення	В — к-сть фаз — Гц	230 - 1 -50	230 - 1 -50	400 - 3 -50	230 - 1 -50	400 - 3 -50
Допустима напруга збудження	В	196 – 253	196 – 253	340 – 440	196 – 253	340 – 440
Номінальна споживана потужність	кВт	4	4	4	6	6
Максимальний струм	А	19,1	19,1	9,6	30	10
Термовимикач	А	C-25	C-25	C-16	C-32	C-16
Пристрій захисного вимкнення	мА	A - 30				
Проводка живлення	Стандарт	H07RN-F				
	Мін. поперечний переріз кабелю	3G4	3G4	5G2,5	3G6	5G2,5
	Макс. діаметр кабелю	16,2	16,2	17	18	17
	Рекомендований поперечний переріз кабелю	3G4	3G4	5G4	3G6	5G4
	Макс. діаметр кабелю	16,2	16,2	19,9	18	19,9
Сигнальні кабелі EDF, AFR, PV	мм²	H05RN-F 2 x 0,75			H05RN-F 2 x 0,75 - H05RN-F 2 x 1,0	
Кабелі передачі даних	мм²	H05RN-F 3 x 0,75			H05RN-F 3 x 0,75	

ПРИМІТКА: щоб з'єднати кабель зв'язку між внутрішнім та зовнішнім блоками, використовуйте витий кабель, щоб уникнути завад.

Джерела живлення внутрішнього та зовнішнього блоків мають бути відповідно під'єднані до спеціального пристрою захисного вимкнення (ПЗВ) з мінімальним граничним значенням спрацювання 30 мА. Для блоків, обладнаних інвертором (зовнішній блок), рекомендуємо використовувати пристрої захисного вимкнення типу B для 3-фазних джерел живлення та пристрої типу B або F (залежно від електромережі, до якої вони під'єднані) для 1-фазних джерел живлення.
Для блоків без інвертора (внутрішній блок) достатньо пристрою захисного вимкнення типу A. Під'єднання має якісно виконуватися кваліфікованим персоналом відповідно до чинних національних норм.

8. БАКИ-НАКОПИЧУВАЧІ ТА ГІДРАВЛІЧНІ КОМПОНЕНТИ УСТАНОВКИ

КОМПЛЕКТ ДЛЯ КОНТУРУ ГВП

КОМПОНЕНТИ

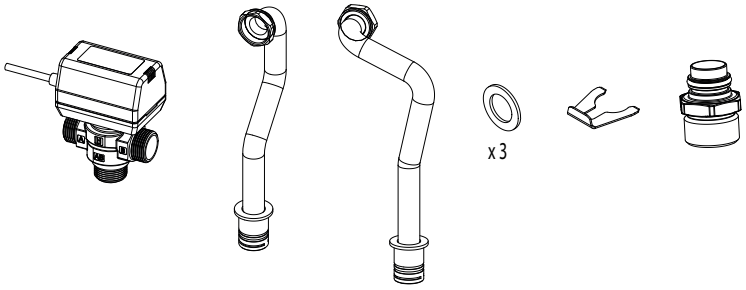

МОНТАЖ ВСЕРЕДИНІ БЛОКІВ NIMBUS WH — NIMBUS WH-L

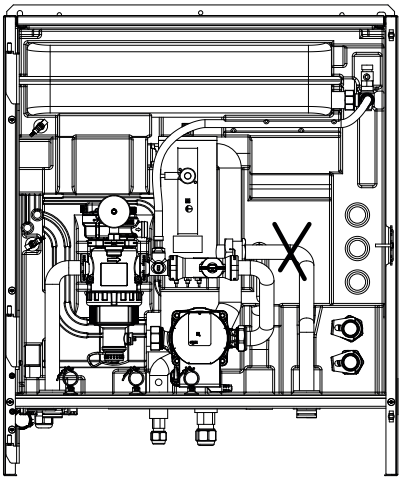

Рис. 1

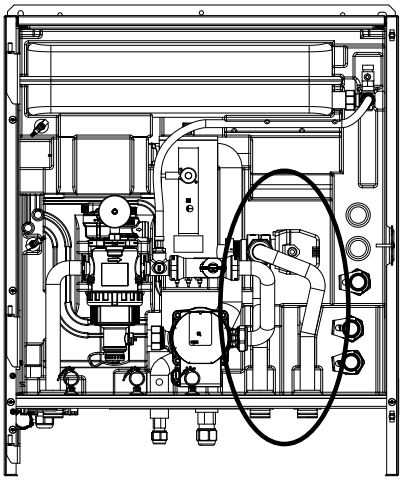

Рис. 2.

1 Контур подачі в бак-накопичувач

2 Контур подачі в систему

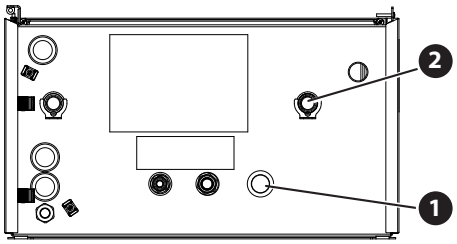

Рис. 3

ГІДРАВЛІЧНЕ ПІД'ЄДНАННЯ ТРИХОДОВОГО КЛАПАНА

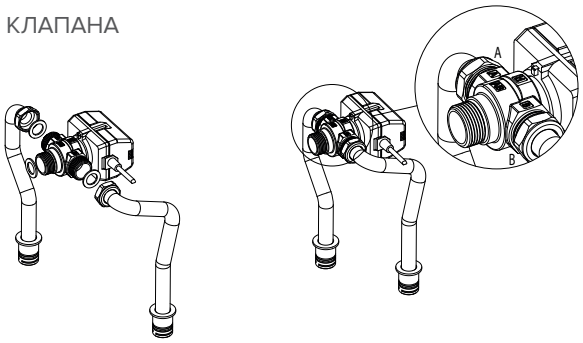

ПІД'ЄДНАННЯ ДО ЕЛЕКТРОМЕРЕЖІ

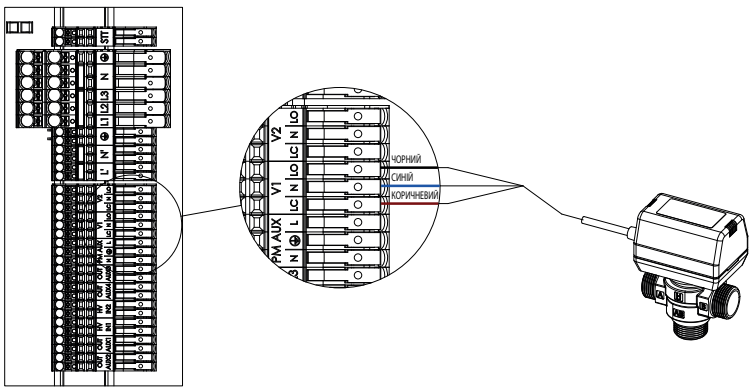

УНІВЕРСАЛЬНИЙ ДАТЧИК БАКА-НАКОПИЧУВАЧА

Універсальний датчик для під’єднання до бака-накопичувача загального призначення.

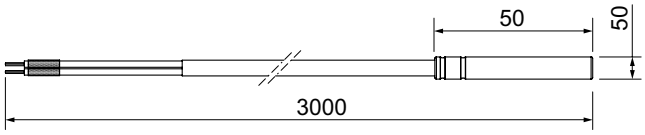

ТЕХНІЧНІ ДАНІ		
Датчик NTC		10k
Діапазон температур	°C	-20/95
Теплоізоляція нагрівального елемента	МОм	100
Напруга ізоляції	В	3750
Ступінь захисту	IP	67

ГІДРАВЛІЧНЕ ПІД’ЄДНАННЯ І ПІД’ЄДНАННЯ ДО ЕЛЕКТРОМЕРЕЖІ БАКА-НАКОПИЧУВАЧА

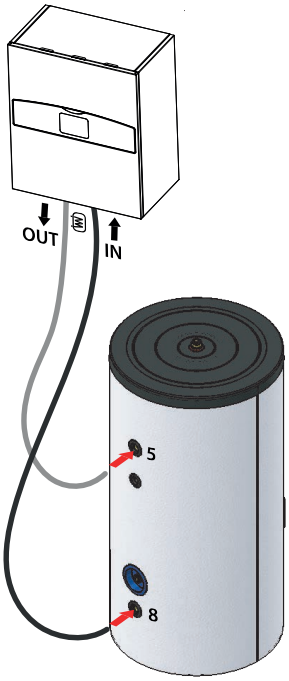

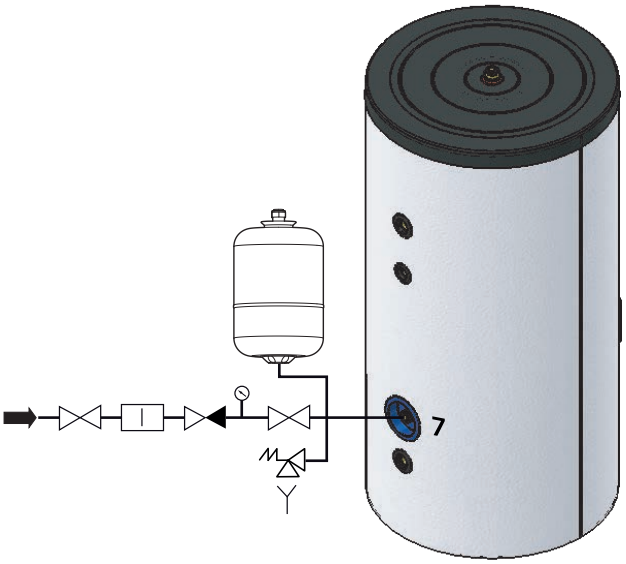

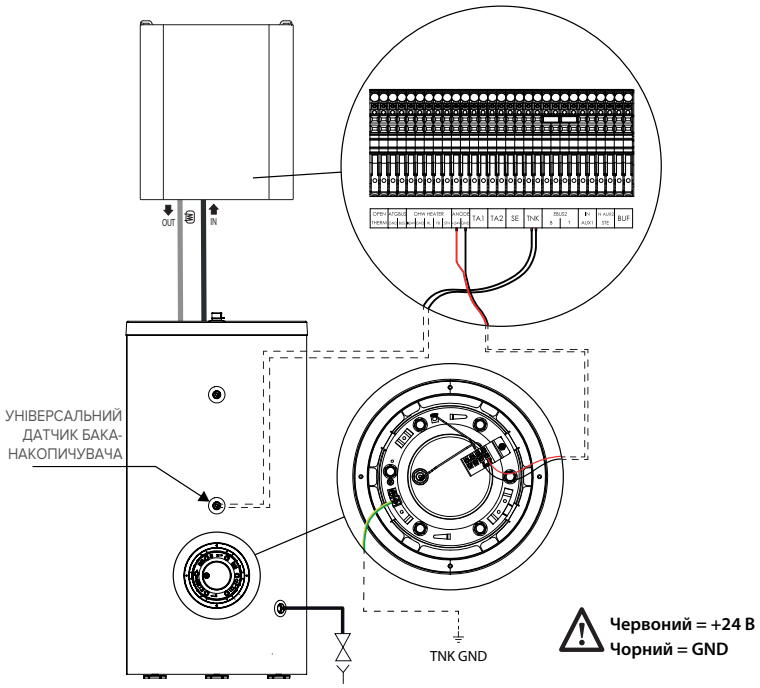

ПРИМІТКА:
УНІВЕРСАЛЬНИЙ ДАТЧИК БАКА-НАКОПИЧУВАЧА замовляється окремо як додаткове приладдя.

8. БАКИ-НАКОПИЧУВАЧІ ТА ГІДРАВЛІЧНІ КОМПОНЕНТИ УСТАНОВКИ

БАКИ-НАКОПИЧУВАЧІ HHP

Бак-накопичувач CD1 HHP

A	Термогільза Ø 10 мм
B	Термогільза Ø 10 мм
C	Бічний фланець із термогільзою Ø 10 мм
D	Дренажний отвір Ø 3/4" G (внутр. різьба)
E	Вихід ГВП Ø 1" G (зовн. різьба)
F	Вхід змійовика Ø 1" G (внутр. різьба)
G	Вхід контуру рециркуляції Ø 3/4" G (внутр. різьба)
H	Вхід холодної води Ø 1" G (зовн. різьба)
I	Вихід змійовика Ø 1" G (внутр. різьба)

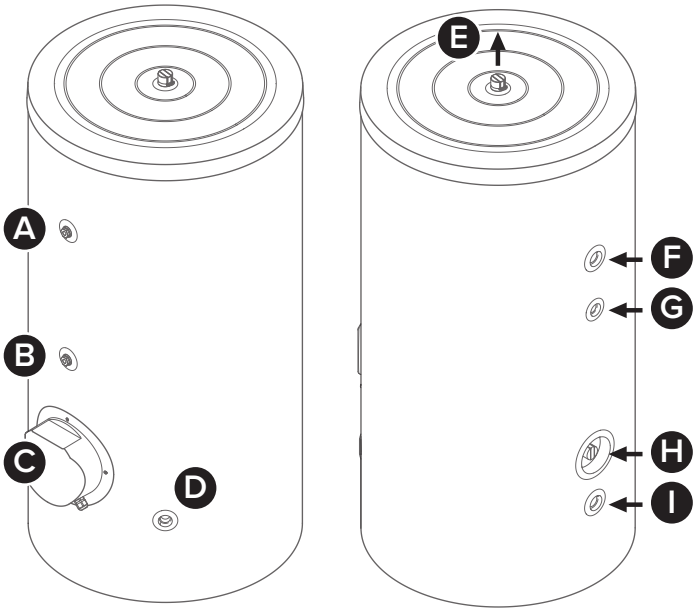

Бак-накопичувач CD2 HHP

A	Термогільза Ø 10 мм
B	Термогільза Ø 10 мм
C	Бічний фланець із термогільзою Ø 10 мм
D	Дренажний отвір Ø 3/4" G (внутр. різьба)
E	З'єднання резервного нагрівального елемента Ø 1" 1/2
F	Вихід ГВП Ø 1" G (зовн. різьба)
G	Вхід теплообмінника теплового насоса Ø 1" G (внутр. різьба)
H	Вхід контуру рециркуляції Ø 3/4" G (внутр. різьба)
I	Вихід теплообмінника теплового насоса Ø 1" G (внутр. різьба)
L	Вхід змійовика геліосистеми Ø 1" G (внутр. різьба)
M	Вхід холодної води Ø 1" G (зовн. різьба)
N	Вихід змійовика геліосистеми Ø 1" G (внутр. різьба)

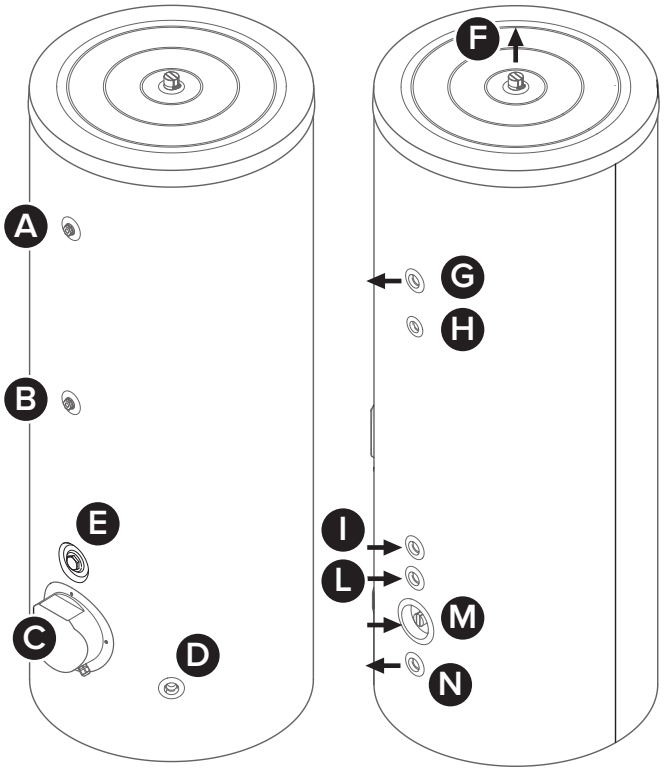

ТЕХНІЧНІ ХАРАКТЕРИСТИКИ ТА ГАБАРИТНІ РОЗМІРИ ВИРОБУ

БАК-НАКОПИЧУВАЧ CD1

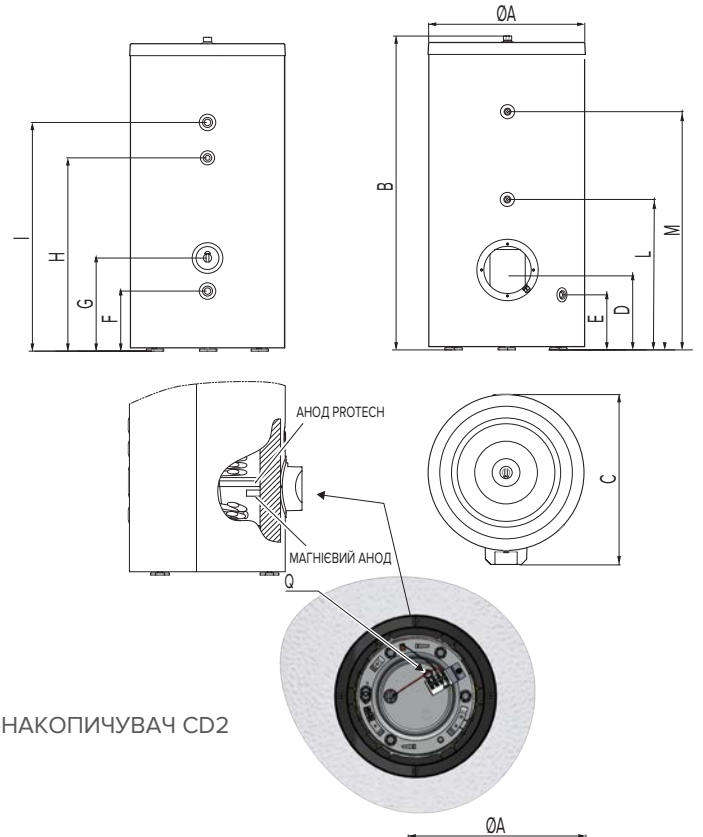

	ОПИС	200 (л)	300 (л)	450 (л)
A	Зовнішній діаметр	660	660	760
B	Висота	1332	1354	1378
C	Макс. глибина	731	731	827
D	Бічний фланець	374	374	374
E	Дренажний отвір	254	254	254
F	Вихід змійовика	254	254	254
G	Вхід холодної води	389	389	389
H	Контур рециркуляції	789	1239	1234
I	Вхід змійовика	969	1419	1415
L	Вхід датчика	659	714	834
M	Вхід датчика	1034	1856	1672
Q	Вхід датчика	-	-	-

БАК-НАКОПИЧУВАЧ CD2

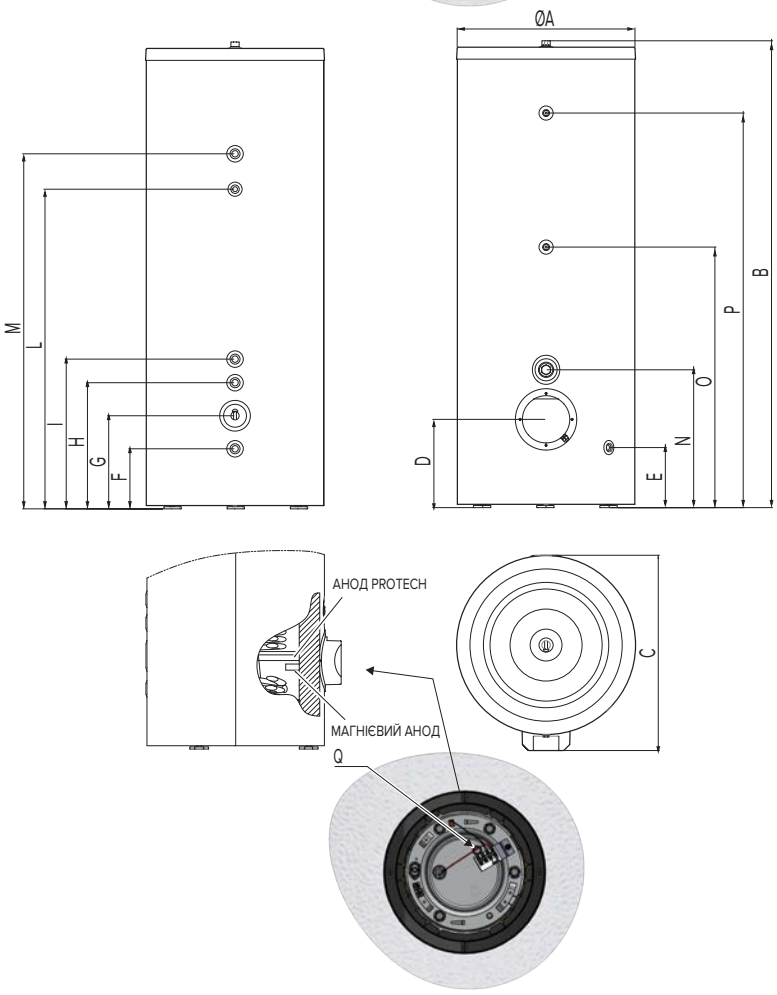

	ОПИС	300 (л)	450 (л)
A	Зовнішній діаметр	660	760
B	Висота	1853	1978
C	Макс. глибина	731	827
D	Бічний фланець	374	374
E	Дренажний отвір	254	254
F	Вихід змійовика геліосистеми	254	254
G	Вхід холодної води	389	389
H	Вхід змійовика геліосистеми	640	534
I	Вихід теплового насоса	704	634
L	Контур рециркуляції	1334	1325
M	Вхід теплового насоса	1514	1505
N	Резервний нагрівальний елемент	644	584
O	Вхід датчика	1174	1104
P	Вхід датчика	1556	1672
Q	Вхід датчика	-	-

8. БАКИ-НАКОПИЧУВАЧІ ТА ГІДРАВЛІЧНІ КОМПОНЕНТИ УСТАНОВКИ

БАК-НАКОПИЧУВАЧ CD1	ОДИНИЦЯ ВИМІРЮВАННЯ	200 л	300 л	450 л
Об'єм бака	л	190	280	435
ЗМІЙОВИК				
Площа змійовика	$м^2$	2	3,5	4,5
Об'єм змійовика	л	13	18	30
Потужність теплообмінника згідно з EN 12897	кВт	22,7	33,8	30,8
Опір теплообмінника за витрати 15 л/хв	мбар	88	92	90
Максимальний робочий тиск	бар	7	7	7
Розсіювання тепла згідно з EN 60379	кВт-год/день	1,28	1,64	1,9
Клас енергоефективності ERP		B	B	B
Вага нетто	кг	83	120	160

БАК-НАКОПИЧУВАЧ CD2	ОДИНИЦЯ ВИМІРЮВАННЯ	300 л	450 л
Об'єм бака	л	279	433
ВЕРХНІЙ ЗМІЙОВИК			
Площа змійовика	$м^2$	2,5	3,5
Об'єм змійовика	л	13	18
Потужність теплообмінника згідно з EN 12897	кВт	27,9	27,3
Опір теплообмінника за витрати 15 л/хв	мбар	80	83
НИЖНІЙ ЗМІЙОВИК			
Площа змійовика	$м^2$	1	1
Об'єм змійовика	л	5	5
Потужність теплообмінника згідно з EN 12897	кВт	12,5	16,5
Опір теплообмінника за витрати 15 л/хв	мбар	50	50
Максимальний робочий тиск	бар	7	7
Розсіювання тепла згідно з EN 60379	кВт-год/день	1,62	1,89
Клас енергоефективності ERP		B	B
Вага нетто	кг	122	164

ПРИМІТКА: Дані щодо енергоспоживання, наведені в таблиці, і додаткові дані, що містяться в паспорті виробу (Додаток A до виробу), визначені на основі Регламентів (ЄС) 812/2013 і 814/2013.

9. ЗАСОБИ ДИСТАНЦІЙНОГО КЕРУВАННЯ ТА РЕГУЛЮВАННЯ ТЕМПЕРАТУРИ

SENSYS HD

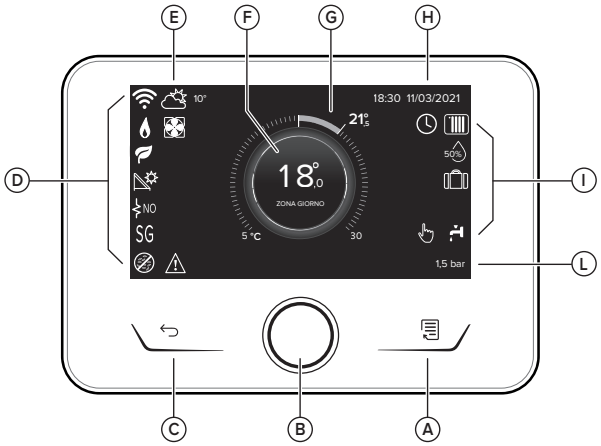

Умовні позначення

A. Кнопка меню
B. Поворотний регулятор/кнопка OK (поверніть для вибору/натисніть для підтвердження)
C. Кнопка Esc (назад)
D. Значки функцій
E. Погода і зовнішня температура
F. Температура в приміщенні
G. Цільова температура
H. Дата і час
I. Робочі значки
L. Гідравлічний тиск

- Триває оновлення модуля Wi-Fi
- AP — Відкривається точка доступу
- Модуль Wi-Fi вимкнений або не під'єднаний
- Модуль Wi-Fi під'єднаний, але не вдалось виконати з'єднання з Інтернетом
- Модуль Wi-Fi активний
- Температура зовнішнього повітря
- Наявність полум'я
- Оптимальна продуктивність котла
- Модуль опалювальної геліосистеми під'єднано
- PV — Функція використання сонячних батарей увімкнена
- PV — Функція використання сонячних батарей активна
- SG — Система Smart Grid увімкнена
- SG — Система Smart Grid активна
- NO — Додаткові нагрівальні елементи не ввімкнено
- 2 1 3 1/2 — Кількість ступенів нагрівальних елементів активна
- Тепловий насос активний
- Розширена уставка для приміщення активна
- Опалення приміщень
- Режим опалення активний
- Гаряче водопостачання
- Гаряче водопостачання активне
- Режим охолодження увімкнено
- Режим охолодження активний
- 90% — Показник відносної вологості
- Зона вимк.
- Запланований
- Ручний режим
- auto — Функція РЕГУЛЮВАННЯ ТЕМПЕРАТУРИ активна
- BMS — Система управління будівлею активна
- Функція HOLIDAY активна
- BOOST — Функція BOOST для нагрівання води активна
- HP HC — Функція забезпечення комфортної температури гарячої води увімкнена для всього діапазону електроенергії
- HP HC — Функція забезпечення комфортної температури гарячої води увімкнена для обмеженого діапазону електроенергії
- HC 40 — Функція забезпечення комфортної температури гарячої води увімкнена з уставкою 40 °C для всього діапазону електроенергії
- HC40 — Функція забезпечення комфортної температури гарячої води увімкнена з уставкою 40 °C для обмеженого діапазону електроенергії
- ТЕСТОВИЙ режим активний
- Функція термічної САНІТАРНОЇ ОБРОБКИ активна
- Функція ЗАХИСТУ ВІД ЗАМЕРЗАННЯ активна
- UR — Функція ОСУШЕННЯ активна
- Тихий режим активний (лише теплові насоси)
- Виявлено помилку
- Навантаження загального призначення активне (доступно лише для HHP Cascade Manager)
- Резервний електричний водонагрівач активний
- Блокування живлення (лише для теплових насосів)

9. ЗАСОБИ ДИСТАНЦІЙНОГО КЕРУВАННЯ ТА РЕГУЛЮВАННЯ ТЕМПЕРАТУРИ

ТЕХНІЧНІ ДАНІ SENSYS HD

Розміри (Ш x В x Г)	134 мм x 95,5 мм x 21 мм
Джерело живлення	Шина BridgeNet® 8–24 В макс.
Споживаний струм	≤ 35 мА
Робоча температура	Від 0 °C до 50 °C
Температура зберігання	Від -10°C до 45°C
Робоча вологість	Відносна вологість 20 % – 80 %
Точність вимірювання температури	+/- 0,5°C
Тривалість роботи буферної пам'яті	не менше 2 год
Довжина і площа поперечного перерізу кабелю шини	до 50 м Ø від 0,5 мм^2

ПРИМІТКА: ЩОБ УНИКНУТИ ПОЯВИ ЕЛЕКТРОМАГНІТНИХ ПЕРЕШКОД, ВИКОРИСТОВУЙТЕ ЕКРАНОВАНИЙ КАБЕЛЬ АБО ВИТУ ПАРУ

ТЕХНІЧНИЙ ПАСПОРТ ВИРОБУ

Назва постачальника	ARISTON
Назва постачальника	SENSYS HD
Клас температурного режиму	V
Частка в енергоефективності (%) опалення приміщень	+ 3%
З додаванням зовнішнього датчика Ariston/отриманням даних про погоду з мережі Інтернеті (Sensys NET HD)	
Клас температурного режиму	VI
Частка в енергоефективності (%) опалення приміщень	+ 4%
В системі з 3 зонами та 2 кімнатними датчиками Ariston	
Клас температурного режиму	VIII
Частка в енергоефективності (%) опалення приміщень	+ 5%

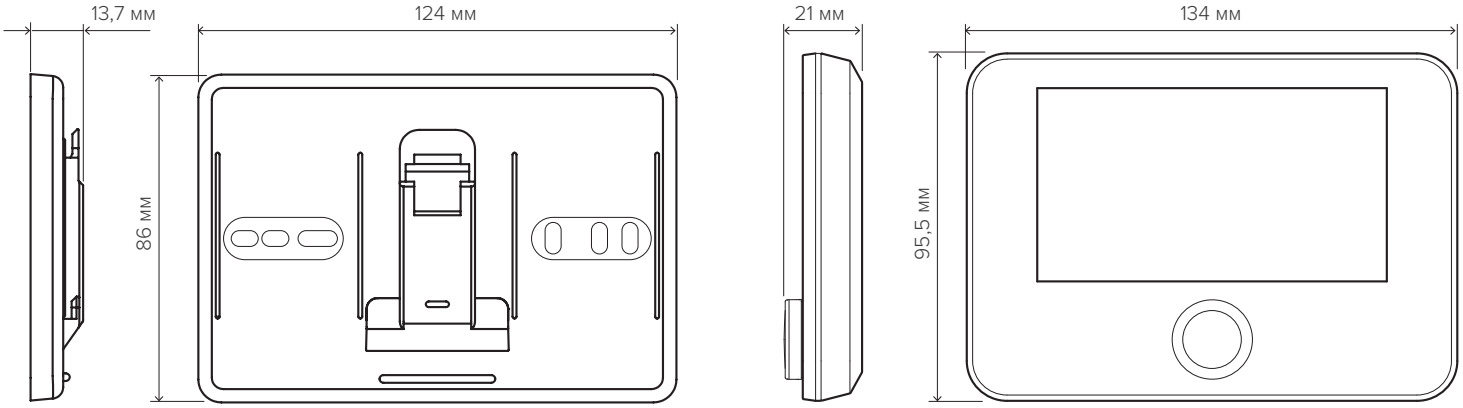

LIGHT GATEWAY ТОЧКА ДОСТУПУ

Пристрій для під’єднання теплового насоса ARISTON нового покоління до домашньої мережі Wi-Fi.

/ Сумісність із Wi-Fi ADSL-маршрутизатором з персональним шифруванням WEP і WPA/WPA2.
/ Живлення та під’єднання до теплового насоса ARISTON через шину (пропрієтарний протокол ARISTON BUS BridgeNet).
/ Конфігурація для розташування та живлення менеджера системи Sensys для модульованого контролю температури.
/ Клас електрозахисту IP20.
/ Робоча температура: -10 °C / +60 °C.

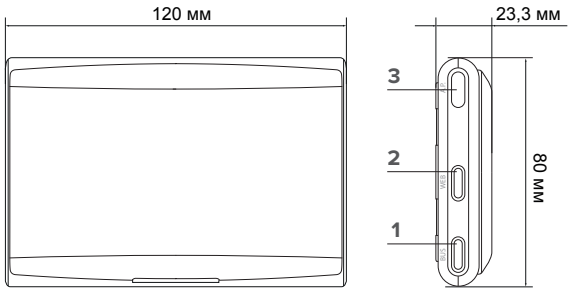

1	Індикатор зв'язку через BridgeNet Bus
2	Індикатор з’єднання з мережею Інтернет
3	Кнопка налаштування Wi-Fi

Світлодіодні індикатори збоку точки доступу забезпечують миттєвий зворотний зв’язок щодо робочого стану виробу:

ІНДИКАЦІЯ РОБОЧОГО СТАНУ GATEWAY

Індикатор зв'язку через BridgeNet Bus 1	
Не світиться	Шлюз вимкнено
Світиться зеленим	З’єднання через BridgeNet функціонує
Світиться червоним	Помилка в роботі шини BridgeNet, або кабель шини не під’єднано
Індикатор зв'язку через BridgeNet Bus 2	
Не світиться	На шлюз не подається живлення або він вимкнений
Світиться зеленим	Шлюз правильно налаштований та під’єднаний до мережі Інтернет
Блискає зеленим (повільно)	Шлюз очікує на налаштування параметрів
Блискає зеленим (швидко)	Здійснюється підключення шлюзу до хмарного сервісу
Світиться червоним	Відсутній зв’язок із сервісом, або шлюз не налаштовано
Усі індикатори	
Не світиться	Шлюз вимкнено
Послідовно блискають червоним	Запуск шлюзу
Блискають зеленим (що 5 с)	Шлюз працює (вмикається через 2 хвилини після налаштування та вимикається в разі виникнення помилок, натискання кнопки або зміни параметрів).

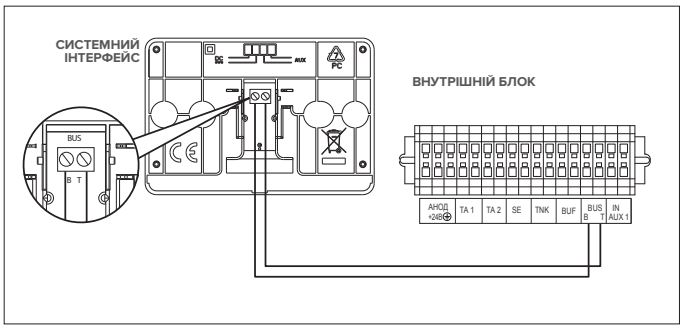

9. ЗАСОБИ ДИСТАНЦІЙНОГО КЕРУВАННЯ ТА РЕГУЛЮВАННЯ ТЕМПЕРАТУРИ

ВУЛИЧНИЙ ДАТЧИК

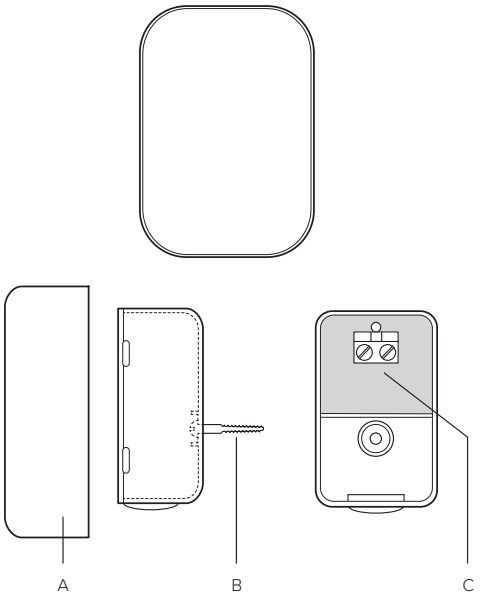

Розташуйте вуличний датчик на північній стіні будівлі на висоті щонайменше 2,5 м над рівнем землі у місці, захищеному від прямих променів сонця. Зніміть кришку (рис. A) і встановіть датчик, скориставшись чопиком і гвинтом з комплекту поставки (рис. B). Виконайте під'єднання за допомогою проводу 2x0,5 мм^2 з максимальною довжиною 50 м. Під'єднайте провід до клеми, ввівши його (рис. C) знизу через спеціально створене введення. Встановіть кришку датчика на місце.

ПАСПОРТ ВИРОБУ (чинний з 26 вересня 2015 року)

Назва постачальника	ARISTON	
Ідентифікатор моделі, присвоєний постачальником	Sensys HD	Вуличний датчик
Клас температурного режиму	V	II
Частка в енергоефективності (%) опалення приміщень	3%	2%
В СИСТЕМІ З 2 ЗОНАМИ ТА 1 КІМНАТНИМ ДАТЧИКОМ ARISTON:		
Клас температурного режиму	VI	--
Частка в енергоефективності (%) опалення приміщень	4%	--
В СИСТЕМІ З 3 ЗОНАМИ ТА 2 КІМНАТНИМИ ДАТЧИКАМИ ARISTON:		
Клас температурного режиму	VIII	--
Частка в енергоефективності (%) опалення приміщень +5 % —	5%	--

10. КОНФІГУРАЦІЇ СИСТЕМИ

КОНФІГУРАЦІЯ 1 — NIMBUS PLUS S NET R32 ДЛЯ ОПАЛЕННЯ ТА ОХОЛОДЖЕННЯ
Гідравлічна схема

1. Зовнішній блок
2. Внутрішній блок
3. Магнітний і механічний фільтр
4. Пульт керування Sensys HD
5. Точка доступу Light Gateway
6. Вуличний датчик
7. Диференційний байпасний клапан
8. Зона опалення/охолодження

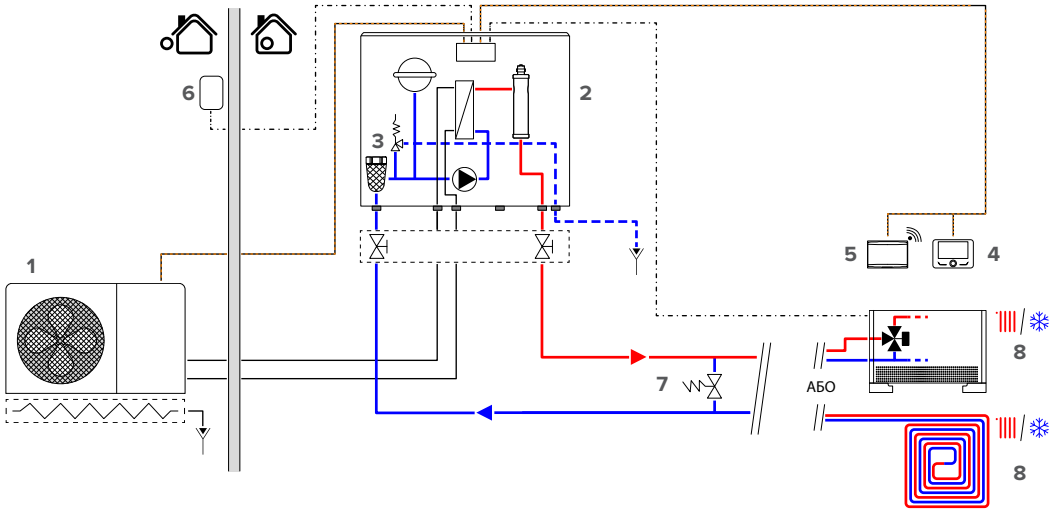

Електрична схема

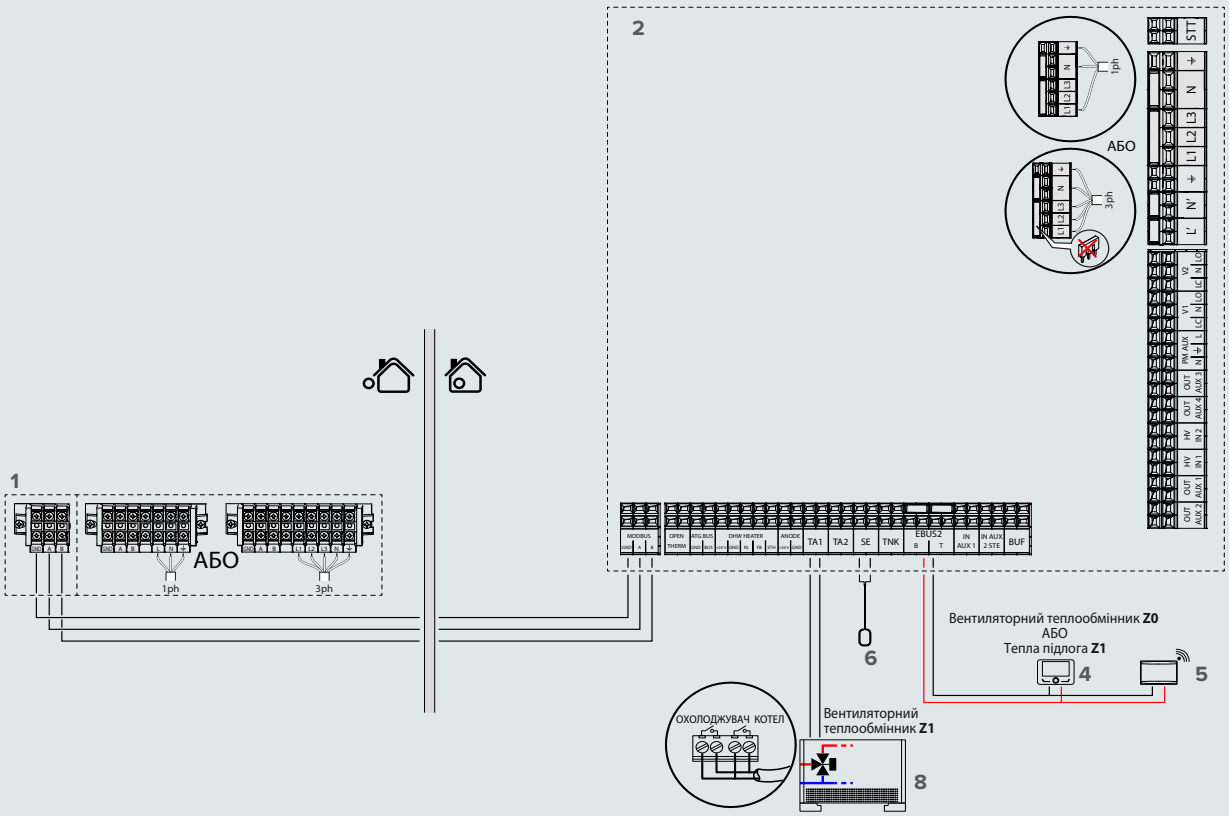

10. КОНФІГУРАЦІЇ СИСТЕМИ

КОНФІГУРАЦІЯ 2 — NIMBUS FLEX S NET R32 ДЛЯ ОПАЛЕННЯ, ОХОЛОДЖЕННЯ ТА ГВП + БУФЕРНА ПОСУДИНА

Гідравлічна схема

1. Зовнішній блок
2. Внутрішній блок
3. Магнітний і механічний фільтр
4. Бак-накопичувач
5. Датчик бака
6. Розширювальний бак ГВП
7. Захисний блок ГВП
8. Розподільний клапан для ГВП
9. Пульт керування Sensys HD
10. Точка доступу Light Gateway
11. Вуличний датчик
12. Датчик буферної посудини
13. Буферна посудина
14. Додатковий насос
15. Зона опалення/охолодження

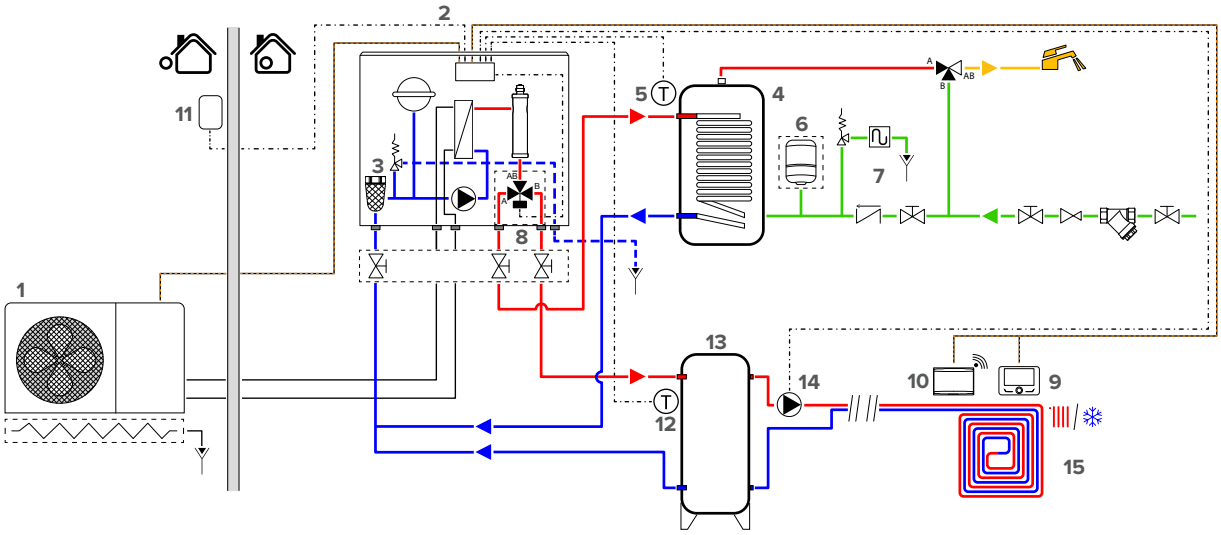

Електрична схема

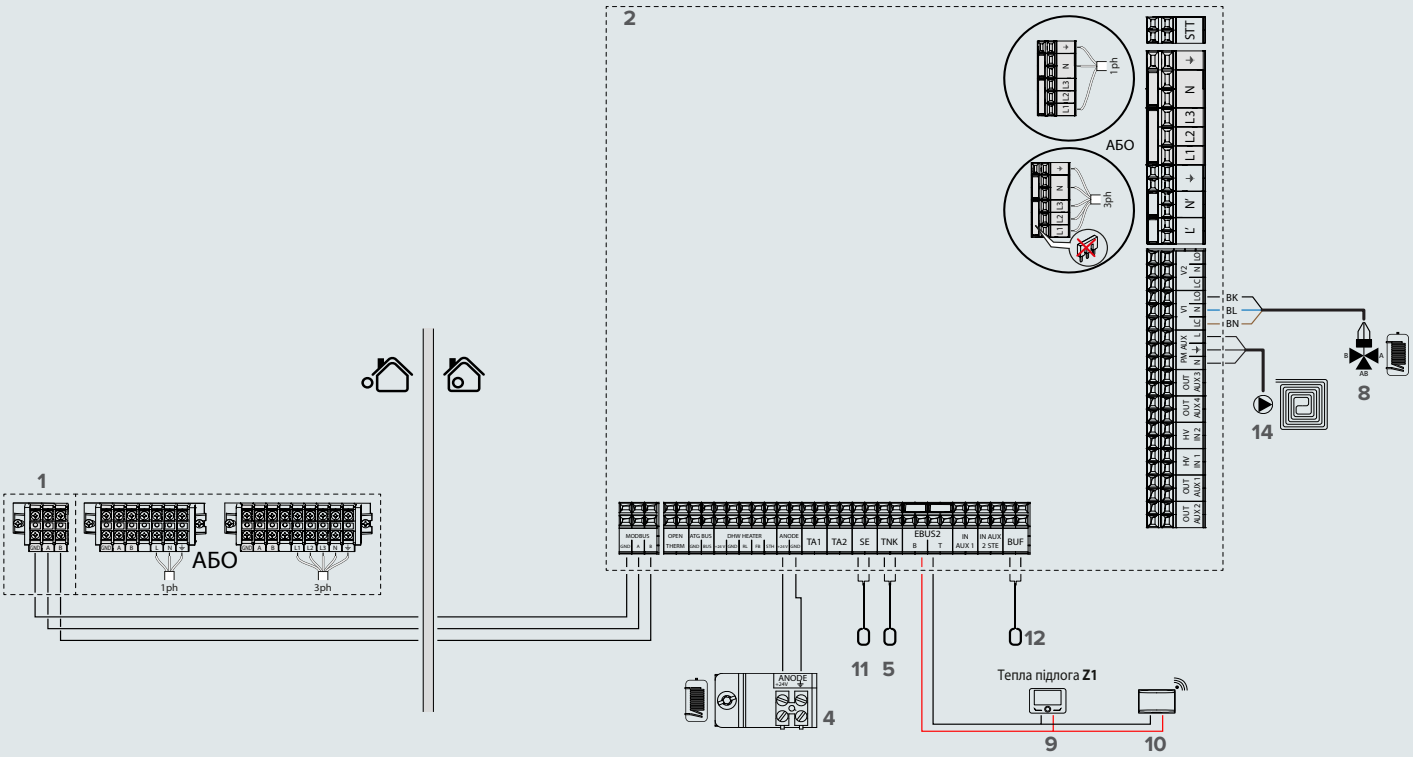

КОНФІГУРАЦІЯ 3 — NIMBUS FLEX S NET R32 ДЛЯ ОПАЛЕННЯ, ОХОЛОДЖЕННЯ ТА ГВП + БУФЕРНА ПОСУДИНА + 3WV ДЛЯ РІЗНИХ КЛЕМ

Гідравлічна схема

1. Зовнішній блок
2. Внутрішній блок
3. Магнітний і механічний фільтр
4. Бак-накопичувач
5. Датчик бака
6. Розширювальний бак ГВП
7. Захисний блок ГВП
8. Розподільний клапан для ГВП
9. Пульт керування Sensys HD
10. Точка доступу Light Gateway
11. Вуличний датчик
13. Буферна посудина
14. Байпасний клапан
15. Клапан переходу зима/літо
16. Зона опалення
17. Зона охолодження

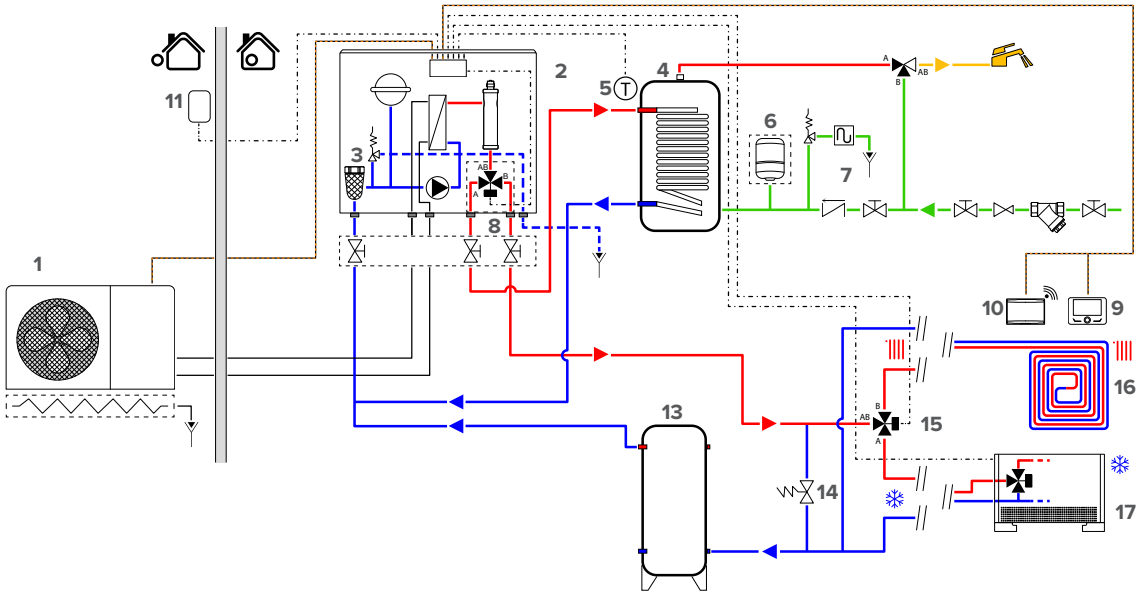

Електрична схема

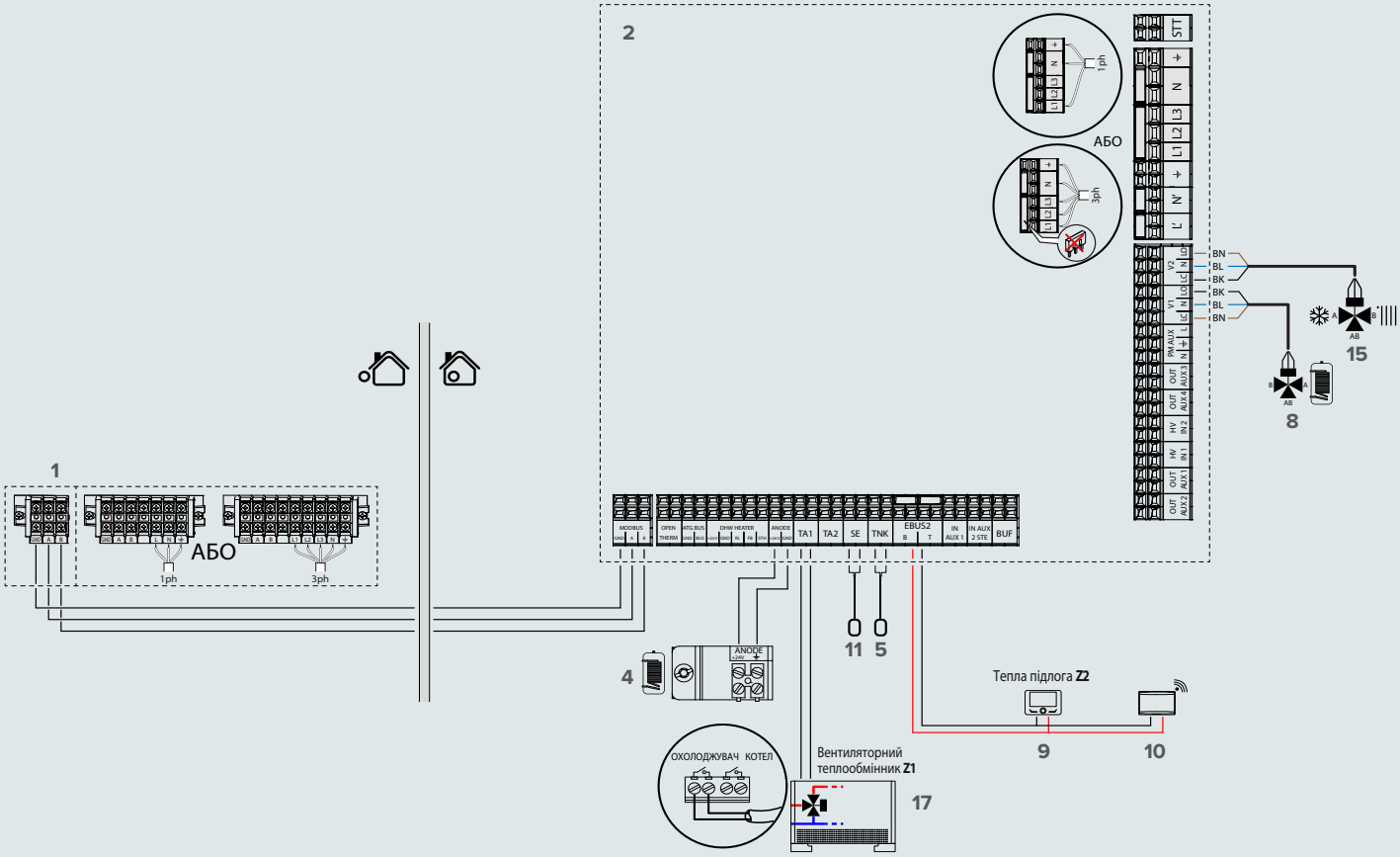

10. КОНФІГУРАЦІЇ СИСТЕМИ

КОНФІГУРАЦІЯ 4 — NIMBUS COMPACT S NET R32 ДЛЯ ОПАЛЕННЯ, ОХОЛОДЖЕННЯ ТА ГВП З ІНТЕГРОВАНИМ БАКОМ-НАКОПИЧУВАЧЕМ

Гідравлічна схема

1. Зовнішній блок
2. Внутрішній блок
3. Магнітний і механічний фільтр
4. Бак-накопичувач
5. Датчик бака
6. Розширювальний бак ГВП
7. Захисний блок ГВП
8. Розподільний клапан для ГВП
9. Пульт керування Sensys HD
10. Точка доступу Light Gateway
11. Вуличний датчик
12. Диференційний байпасний клапан
13. MGM II ЗОНИ ОПАЛ./ОХОЛ.
14. Зона опалення/охолодження 1
15. Зона опалення/охолодження 2

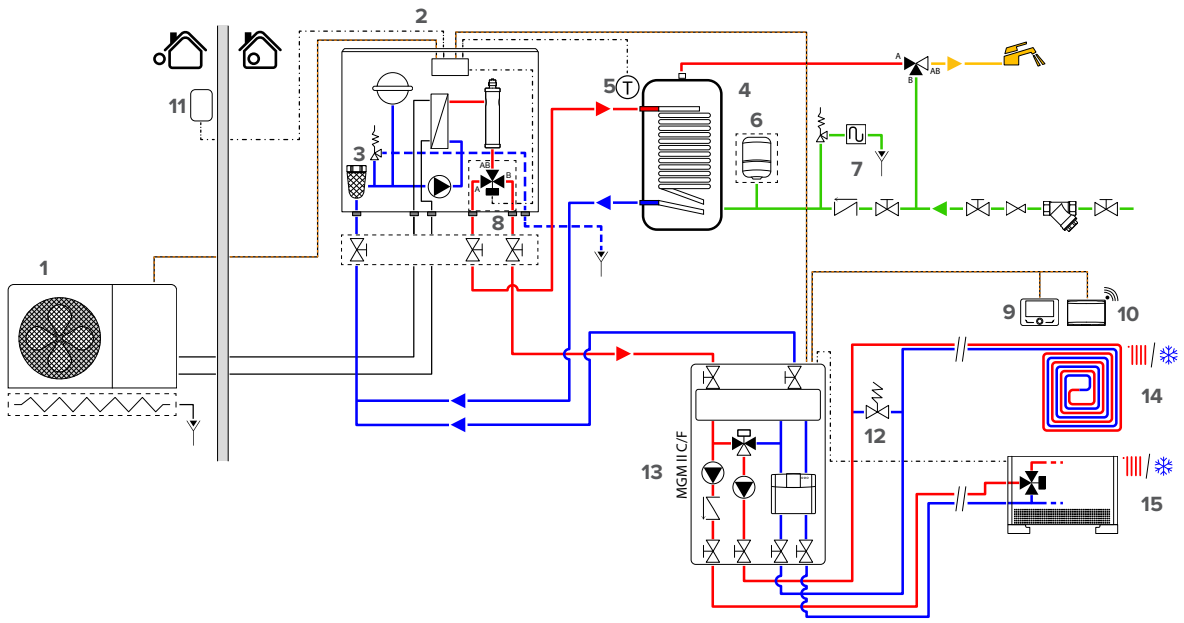

Електрична схема

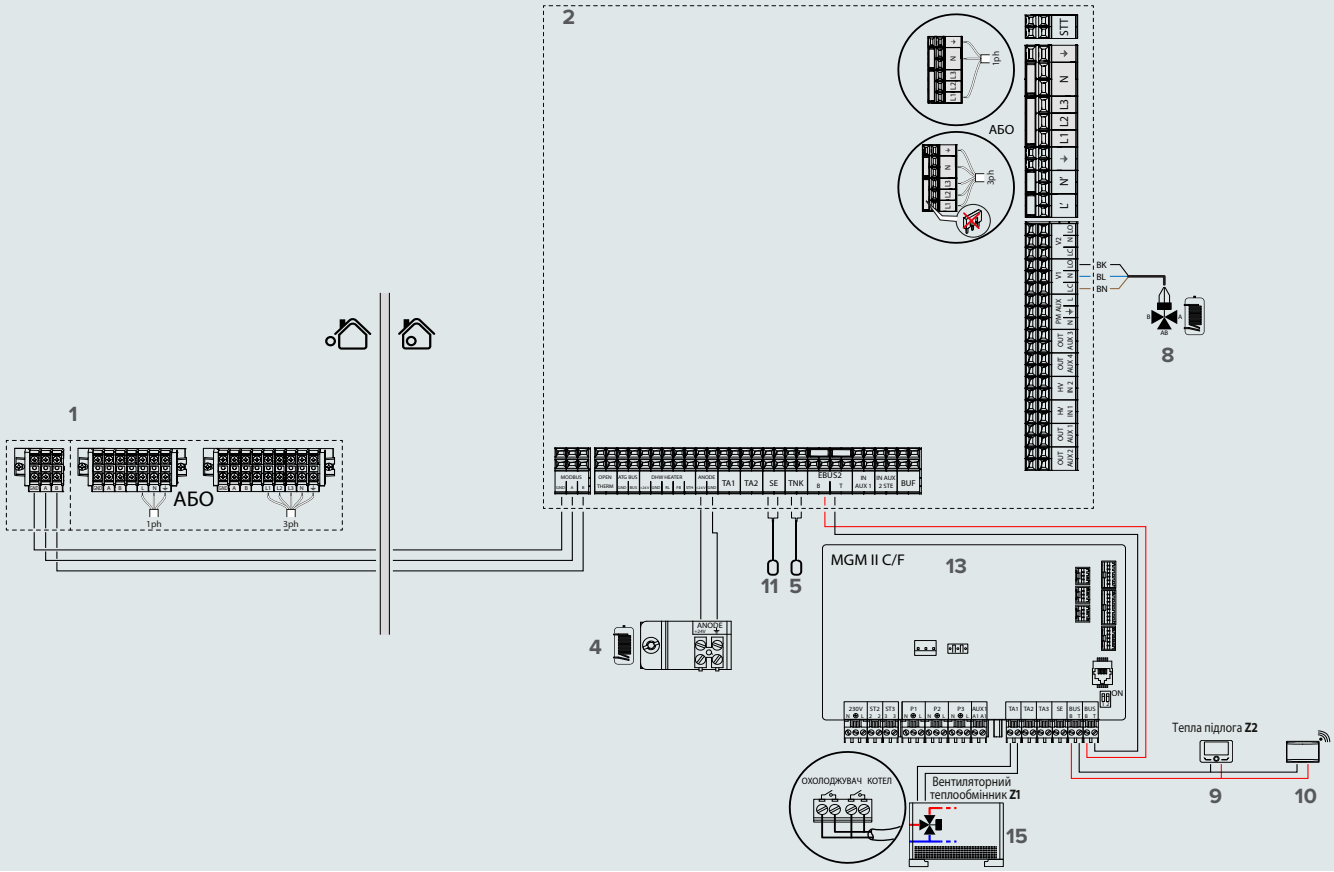

КОНФІГУРАЦІЯ 5 — NIMBUS COMPACT M NET R32 ДЛЯ ОПАЛЕННЯ, ОХОЛОДЖЕННЯ ТА ГВП З ІНТЕГРОВАНИМ БАКОМ-НАКОПИЧУВАЧЕМ+ БУФЕРНА ПОСУДИНА

Гідравлічна схема

1. Зовнішній блок
2. Внутрішній блок
3. Магнітний і механічний фільтр
4. Бак-накопичувач
5. Розширювальний бак для контура опалення
6. Розширювальний бак ГВП (додаткове обладнання)
7. Захисний блок ГВП
8. Розподільний клапан для ГВП
9. Пульт керування Sensys HD
10. Точка доступу Light Gateway
11. Вуличний датчик
12. Датчик буферної посудини
13. Буферна посудина
14. Додатковий насос
15. Зона опалення/охолодження

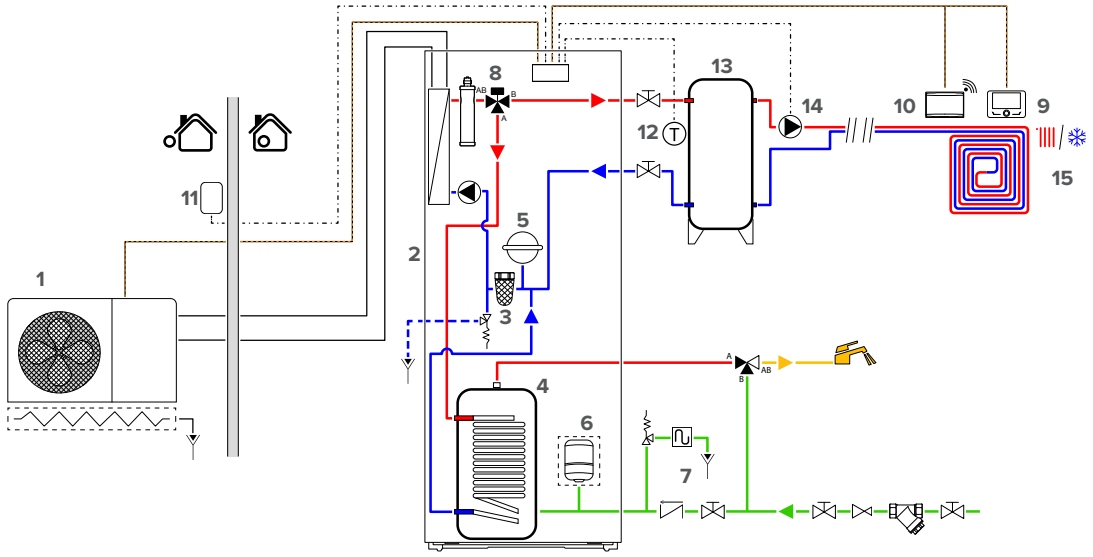

Електрична схема

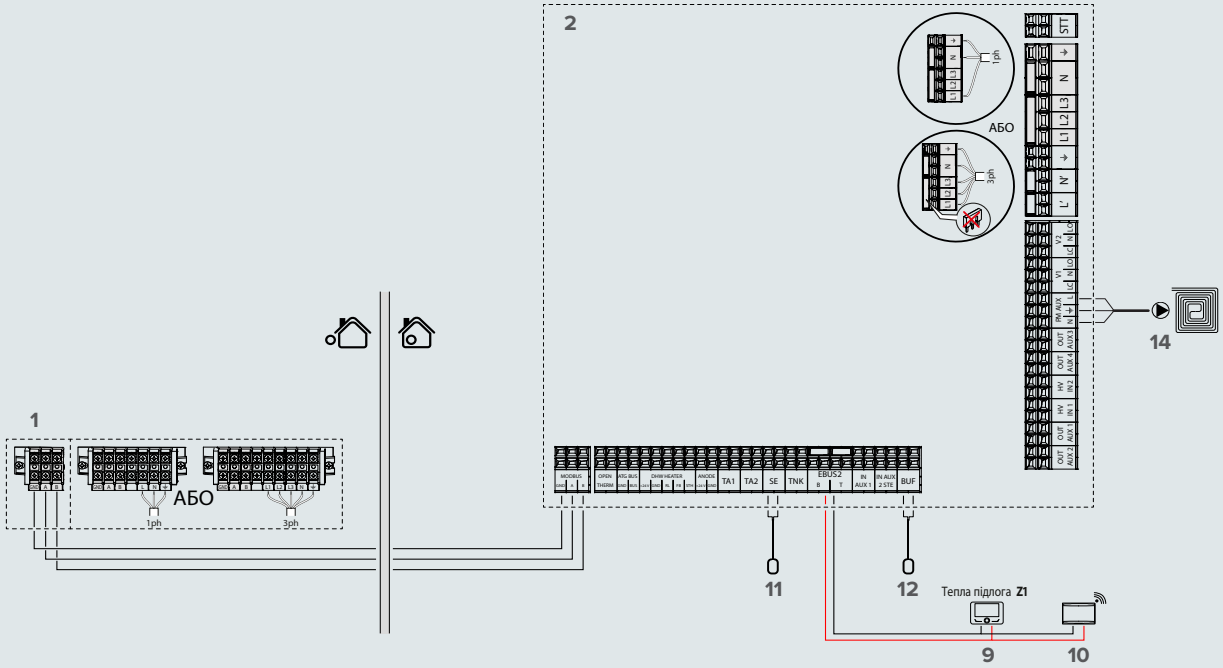

10. КОНФІГУРАЦІЇ СИСТЕМИ

КОНФІГУРАЦІЯ 6 — NIMBUS COMPACT M NET R32 ДЛЯ ОПАЛЕННЯ, ОХОЛОДЖЕННЯ ТА ГВП З ІНТЕГРОВАНИМ БАКОМ-НАКОПИЧУВАЧЕМ+ БУФЕРНА ПОСУДИНА + 3WV ДЛЯ РІЗНИХ КЛЕМ

Гідравлічна схема

1. Зовнішній блок
2. Внутрішній блок
3. Магнітний і механічний фільтр
4. Бак-накопичувач
5. Розширювальний бак для контура опалення
6. Розширювальний бак ГВП (додаткове обладнання)
7. Захисний блок ГВП
8. Розподільний клапан для ГВП
9. Пульт керування Sensys HD
10. Точка доступу Light Gateway
11. Вуличний датчик
13. Буферна посудина
14. Байпасний клапан
15. Клапан переходу зима/літо
16. Зона опалення
17. Зона охолодження

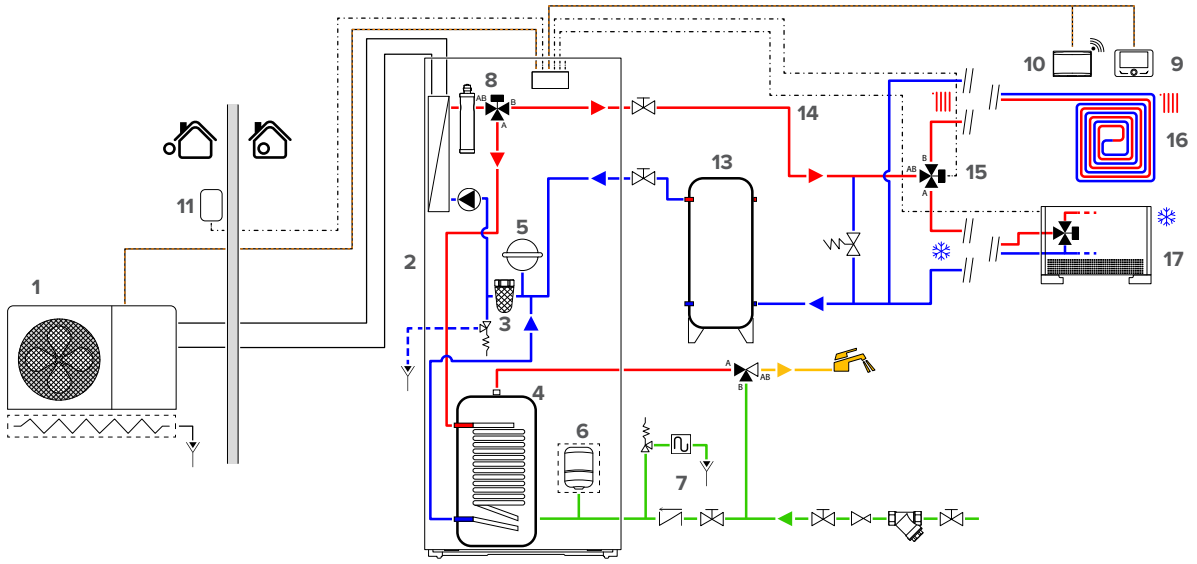

Електрична схема

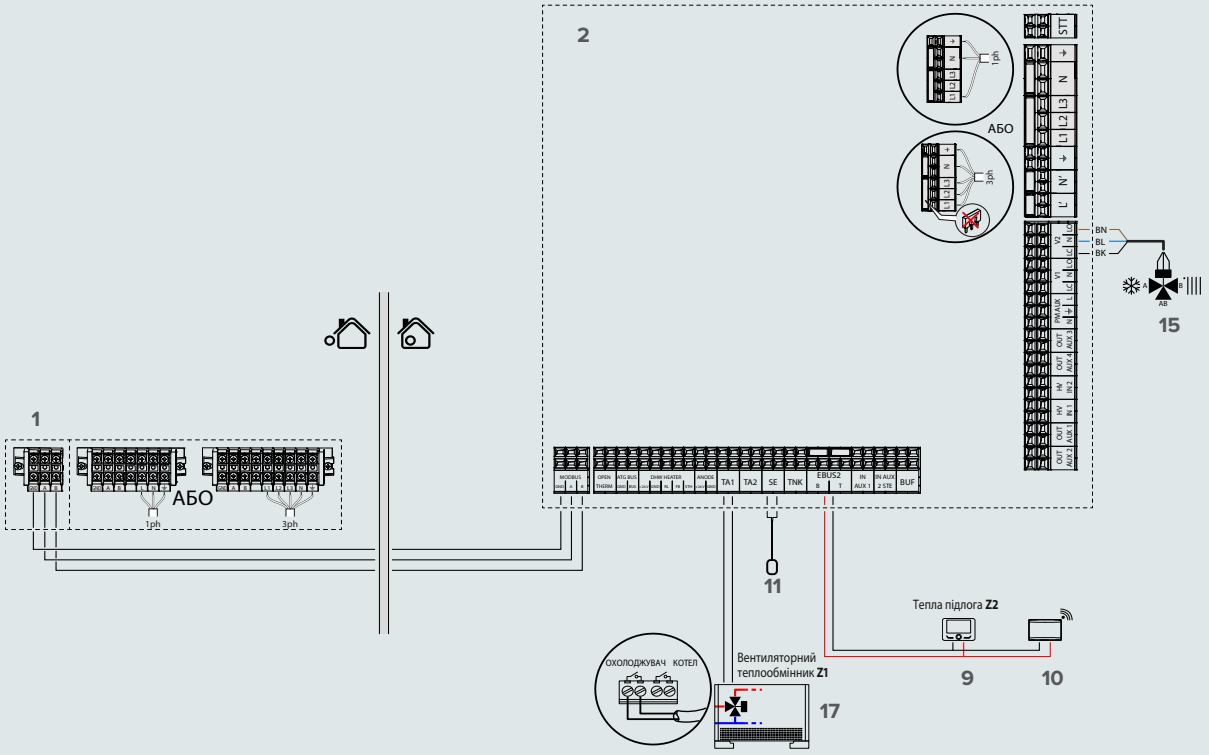

КОНФІГУРАЦІЯ 7 — NIMBUS COMPACT M NET R32 ДЛЯ ОПАЛЕННЯ, ОХОЛОДЖЕННЯ ТА ГВП З ІНТЕГРОВАНИМ БАКОМ-НАКОПИЧУВАЧЕМ+ КОМПЛЕКТ ВБУДОВАНОГО ПРИЛАДДЯ ДЛЯ 2 ЗОН

Гідравлічна схема

1. Зовнішній блок
2. Внутрішній блок
3. Магнітний і механічний фільтр
4. Бак-накопичувач
5. Комплект вбудованого приладдя для 2 зон
6. Розширювальний бак ГВП (додаткове обладнання)
7. Захисний блок ГВП
8. Розподільний клапан для ГВП
9. Пульт керування Sensys HD
10. Точка доступу Light Gateway
11. Вуличний датчик
12. Зона опалення/охолодження
13. Зона опалення/охолодження

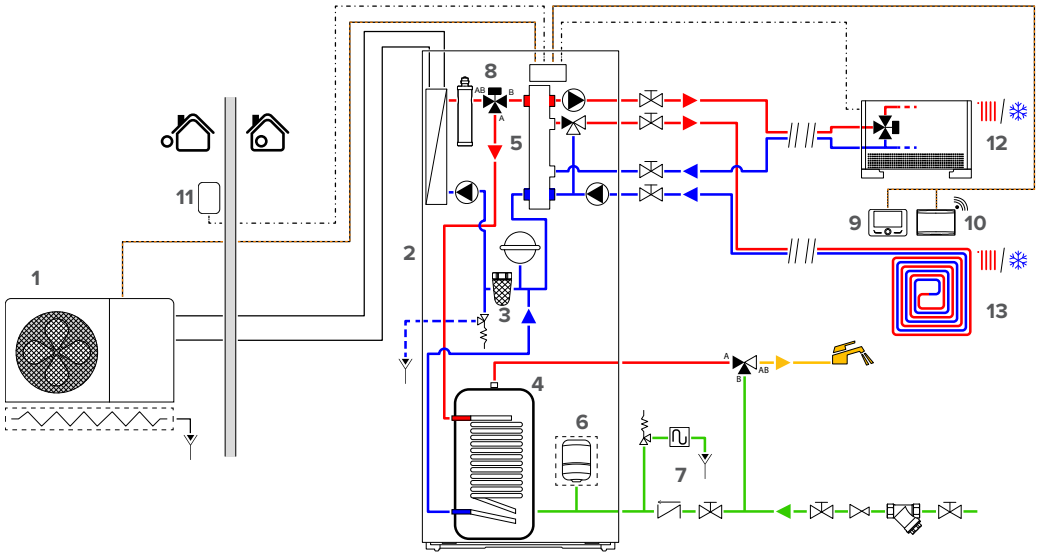

Електрична схема

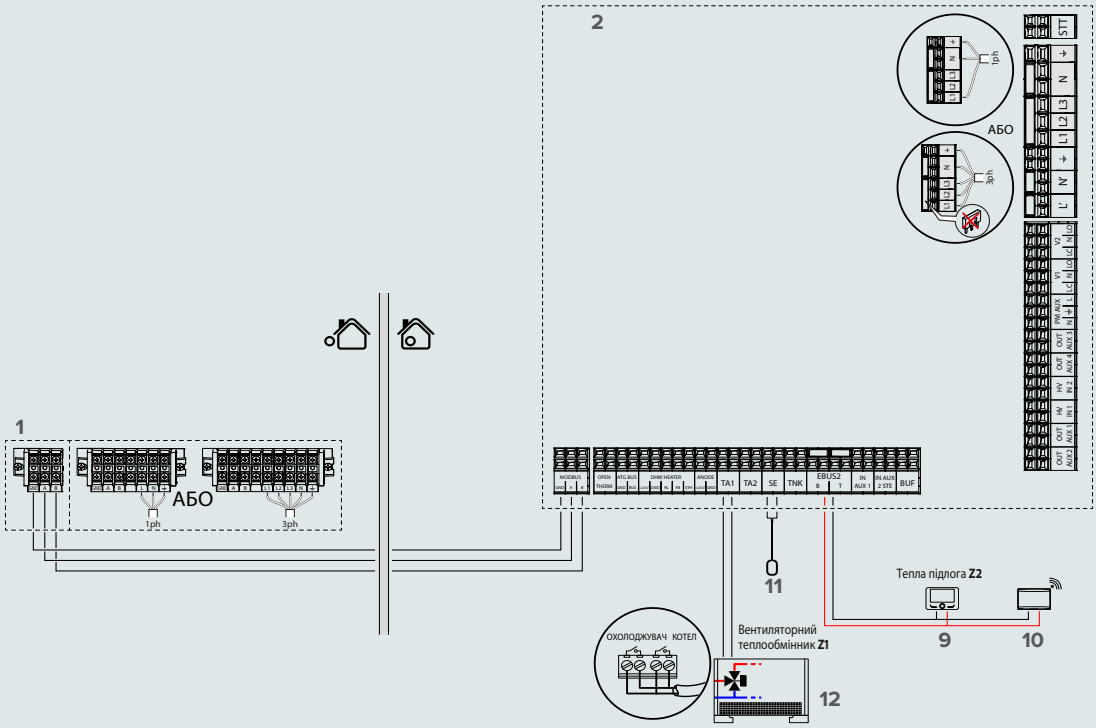

12. ТЕХНІЧНІ ДАНІ

ПРОДУКТИВНІСТЬ ТЕПЛОВОГО НАСОСА В РЕЖИМІ ОПАЛЕННЯ: ЗА ПОВНОГО НАВАНТАЖЕННЯ І ЗА МІНІМАЛЬНОГО НАВАНТАЖЕННЯ

МОДЕЛЬ (кВт)	ТЕМПЕРАТУРА В КОНТУРІ ПОДАЧІ (°C)	ЧАСТОТА	ВИХІДНА ТЕПЛОВА ПОТУЖНІСТЬ (кВт)													
			ТЕМПЕРАТУРА ЗОВНІШНЬОГО ПОВІТРЯ ЗА СУХИМ ТЕРМОМЕТРОМ (°C)													
			-20	-15	-10	-7	-3	0	2	7	10	12	15	20	25	30
35 S	35	Мін.	0,69	0,84	0,98	1,04	1,20	1,29	1,38	1,68	1,72	1,74	1,81	1,84	1,88	1,93
		Макс.	2,92	3,53	4,07	4,52	5,21	5,75	5,98	6,35	6,42	6,48	6,54	6,67	6,80	6,80
50 S		Мін.	0,69	0,84	0,98	1,04	1,20	1,29	1,38	1,68	1,72	1,74	1,81	1,84	1,88	1,93
		Макс.	3,24	4,35	4,87	5,20	5,96	6,44	6,66	7,57	7,65	7,73	8,02	8,17	8,32	8,55
80 S		Мін.	1,16	1,39	1,62	1,79	2,02	2,19	2,40	2,74	2,80	3,03	3,15	3,21	3,27	3,36
		Макс.	5,80	6,94	7,58	8,45	9,75	10,58	10,75	11,74	11,83	11,93	12,05	12,29	12,53	12,53
80 S-T		Мін.	1,16	1,39	1,62	1,79	2,02	2,19	2,40	2,74	2,80	3,03	3,15	3,21	3,27	3,36
		Макс.	5,80	6,94	7,58	8,45	9,75	10,58	10,75	11,74	11,83	11,93	12,05	12,29	12,53	12,53
120 S		Мін.	1,49	1,84	2,18	2,63	2,71	2,98	3,25	3,73	3,81	4,23	4,42	4,51	4,60	4,74
		Макс.	6,15	7,64	10,01	10,97	11,86	12,46	13,36	13,87	14,02	14,23	14,38	14,67	14,96	14,96
120 S-T		Мін.	1,49	1,84	2,18	2,63	2,71	2,98	3,25	3,73	3,81	4,23	4,42	4,51	4,60	4,74
		Макс.	6,15	7,64	10,01	10,97	11,86	12,46	13,36	13,87	14,02	14,23	14,38	14,67	14,96	14,96
150 S		Мін.	1,38	1,72	2,07	2,52	2,60	2,87	3,14	3,61	3,70	4,12	4,30	4,40	4,49	4,62
		Макс.	7,72	8,69	11,08	12,29	13,70	14,60	15,70	16,15	16,33	16,58	16,76	17,12	17,49	17,49
150 S-T		Мін.	1,38	1,72	2,07	2,52	2,60	2,87	3,14	3,61	3,70	4,12	4,30	4,40	4,49	4,62
		Макс.	7,72	8,69	11,08	12,29	13,70	14,60	15,70	16,15	16,33	16,58	16,76	17,12	17,49	17,49
35 S	45	Мін.	0,66	0,80	0,93	0,99	1,14	1,23	1,31	1,60	1,63	1,65	1,72	1,75	1,79	1,83
		Макс.	2,72	3,28	3,79	4,29	4,95	5,47	5,68	6,04	6,10	6,16	6,22	6,34	6,46	6,46
50 S		Мін.	0,66	0,80	0,93	0,99	1,14	1,23	1,33	1,60	1,63	1,65	1,72	1,75	1,79	1,83
		Макс.	3,01	4,05	4,53	4,94	5,66	6,12	6,33	7,19	7,27	7,34	7,61	7,76	7,91	8,13
80 S		Мін.	1,10	1,32	1,54	1,70	1,92	2,08	2,30	2,61	2,66	2,88	2,99	3,05	3,11	3,20
		Макс.	5,39	6,45	7,05	8,03	9,27	10,07	10,21	11,15	11,26	11,09	11,20	11,42	11,64	11,64
80 S-T		Мін.	1,10	1,32	1,54	1,70	1,92	2,08	2,30	2,61	2,66	2,88	2,99	3,05	3,11	3,20
		Макс.	5,39	6,45	7,05	8,03	9,27	10,07	10,21	11,15	11,26	11,09	11,20	11,42	11,64	11,64
120 S		Мін.	1,28	1,62	1,86	2,36	2,70	2,98	3,14	3,78	3,86	3,95	4,11	4,20	4,28	4,41
		Макс.	5,73	7,07	9,21	10,65	11,49	12,06	12,76	13,40	13,54	13,74	13,88	14,16	14,44	14,44
120 S-T		Мін.	1,28	1,62	1,86	2,36	2,70	2,98	3,14	3,78	3,86	3,95	4,11	4,20	4,28	4,41
		Макс.	5,73	7,07	9,21	10,65	11,49	12,06	12,76	13,40	13,54	13,74	13,88	14,16	14,44	14,44
150 S		Мін.	1,44	1,77	2,10	2,53	2,60	2,86	3,12	3,57	3,65	4,05	4,22	4,31	4,40	4,53
		Макс.	8,31	9,23	11,50	12,65	13,99	14,85	15,54	16,32	16,49	16,73	16,90	17,24	17,59	17,59
150 S-T		Мін.	1,44	1,77	2,10	2,53	2,60	2,86	3,12	3,57	3,65	4,05	4,22	4,31	4,40	4,53
		Макс.	8,31	9,23	11,50	12,65	13,99	14,85	15,54	16,32	16,49	16,73	16,90	17,24	17,59	17,59
35 S	55	Мін.		0,76	0,88	0,94	1,08	1,17	1,25	1,52	1,55	1,57	1,63	1,66	1,70	1,74
		Макс.		3,12	3,60	4,08	4,70	5,19	5,40	5,73	5,79	5,85	5,91	6,02	6,14	6,14
50 S		Мін.		0,76	0,88	0,94	1,08	1,17	1,27	1,52	1,55	1,57	1,63	1,66	1,70	1,74
		Макс.		3,84	4,30	4,69	5,38	5,81	6,01	6,83	6,90	6,98	7,23	7,37	7,51	7,72
80 S		Мін.		1,25	1,46	1,62	1,82	1,98	2,21	2,48	2,53	2,73	2,84	2,90	2,95	3,04
		Макс.		6,13	6,70	7,63	8,80	9,31	9,85	10,50	10,68	10,77	10,87	11,09	11,31	11,31
80 S-T		Мін.		1,25	1,46	1,62	1,82	1,98	2,21	2,48	2,53	2,73	2,84	2,90	2,95	3,04
		Макс.		6,13	6,70	7,63	8,80	9,55	9,85	10,59	10,70	10,53	10,64	10,85	11,06	11,06
120 S		Мін.		1,62	1,84	2,36	2,64	2,95	3,03	3,61	3,68	4,05	4,22	4,30	4,39	4,51
		Макс.		6,09	8,30	9,94	10,66	11,89	12,20	12,71	12,85	12,96	13,08	13,28	13,55	13,55
120 S-T		Мін.		1,62	1,84	2,36	2,64	2,95	3,03	3,61	3,68	4,05	4,22	4,30	4,39	4,51
		Макс.		6,09	8,30	9,94	10,66	11,89	12,20	12,71	12,85	12,96	13,08	13,28	13,55	13,55
150 S		Мін.		1,69	2,00	2,40	2,47	2,72	2,96	3,39	3,46	3,85	4,01	4,10	4,18	4,30
		Макс.		8,28	10,69	12,02	13,29	14,11	15,10	15,56	15,66	15,89	16,06	16,38	16,71	16,71
150 S-T		Мін.		1,69	2,00	2,40	2,47	2,72	2,96	3,39	3,46	3,85	4,01	4,10	4,18	4,30
		Макс.		8,28	10,69	12,02	13,29	14,11	15,10	15,56	15,66	15,89	16,06	16,38	16,71	16,71
35 S	60	Мін.			0,84	0,89	1,03	1,11	1,18	1,44	1,47	1,49	1,55	1,58	1,61	1,66
		Макс.			3,42	3,88	4,47	4,93	5,13	5,45	5,50	5,56	5,61	5,72	5,83	5,83
50 S		Мін.			0,84	0,89	1,03	1,11	1,22	1,44	1,47	1,49	1,55	1,58	1,61	1,66
		Макс.			4,09	4,46	5,11	5,52	5,71	6,49	6,56	6,63	6,87	7,00	7,14	7,33
80 S		Мін.			1,39	1,53	1,73	1,88	2,12	2,35	2,40	2,60	2,70	2,75	2,81	2,88
		Макс.			6,23	7,24	8,36	8,84	9,16	9,98	10,14	10,23	10,33	10,54	10,74	10,74
80 S-T		Мін.			1,39	1,53	1,73	1,88	2,12	2,35	2,40	2,60	2,70	2,75	2,81	2,88
		Макс.			6,23	7,24	8,36	8,84	9,16	9,98	10,14	10,23	10,33	10,54	10,74	10,74
120 S		Мін.			1,89	2,38	2,65	2,94	3,02	3,56	3,64	3,99	415	4,23	4,31	4,43
		Макс.			7,05	8,82	9,43	10,48	10,74	11,28	11,31	11,42	11,54	11,65	11,87	11,87
120 S-T		Мін.			1,89	2,38	2,65	2,94	3,02	3,56	3,64	3,99	415	4,23	4,31	4,43
		Макс.			7,05	8,82	9,43	10,48	10,74	11,28	11,31	11,42	11,54	11,65	11,87	11,87
150 S		Мін.			1,88	2,27	2,33	2,57	2,80	3,21	3,28	3,64	3,80	3,88	3,95	4,07
		Макс.			8,04	10,03	1110	11,77	12,60	12,94	13,08	13,27	13,41	13,68	13,95	13,95
150 S-T		Мін.			1,88	2,27	2,33	2,57	2,80	3,21	3,28	3,64	3,80	3,88	3,95	4,07
		Макс.			7,07	8,83	9,76	10,36	11,09	11,39	11,51	11,68	11,80	12,04	12,28	12,28

ПРОДУКТИВНІСТЬ ТЕПЛОВОГО НАСОСА В РЕЖИМІ ОПАЛЕННЯ: ЗА ПОВНОГО НАВАНТАЖЕННЯ І ЗА МІНІМАЛЬНОГО НАВАНТАЖЕННЯ

МОДЕЛЬ (кВт)	ТЕМПЕРАТУРА В КОНТУРІ ПОДАЧІ (°C)	ЧАСТОТА	ККД													
			ТЕМПЕРАТУРА ЗОВНІШНЬОГО ПОВІТРЯ ЗА СУХИМ ТЕРМОМЕТРОМ (°C)													
			-20	-15	-10	-7	-3	0	2	7	10	12	15	20	25	30
35 S	35	Мін.	2,17	2,44	2,73	3,00	3,33	3,66	3,83	4,74	5,11	5,41	5,80	6,59	7,23	7,51
		Макс.	1,94	2,31	2,62	2,93	3,27	3,56	3,65	4,20	4,58	4,67	4,81	5,12	5,46	5,56
50 S		Мін.	2,17	2,44	2,73	3,00	3,33	3,66	3,83	4,74	5,11	5,41	5,80	6,59	7,23	7,51
		Макс.	1,89	2,16	2,55	2,72	3,21	3,54	3,60	4,05	4,35	4,51	4,76	5,23	5,78	6,02
80 S		Мін.	2,10	2,38	2,64	2,99	3,45	3,81	4,09	4,82	4,99	5,45	5,77	6,40	7,14	7,45
		Макс.	1,87	2,22	2,56	2,73	3,15	3,46	3,57	4,02	4,27	4,45	4,71	5,20	5,79	6,03
80 S-T		Мін.	2,10	2,38	2,64	2,99	3,45	3,81	4,09	4,82	4,99	5,45	5,77	6,40	7,14	7,45
		Макс.	1,87	2,22	2,56	2,73	3,15	3,46	3,57	4,02	4,27	4,45	4,71	5,20	5,79	6,03
120 S		Мін.	1,60	1,89	2,50	3,00	3,15	3,50	3,70	4,50	4,86	5,51	5,93	6,71	7,00	7,31
		Макс.	1,36	1,61	2,35	2,70	2,80	3,20	3,50	4,00	4,47	4,71	5,06	5,41	5,52	5,83
120 S-T		Мін.	1,60	1,89	2,50	3,00	3,15	3,50	3,70	4,50	4,86	5,51	5,93	6,71	7,00	7,31
		Макс.	1,36	1,61	2,35	2,70	2,80	3,20	3,50	4,00	4,47	4,71	5,06	5,41	5,52	5,83
150 S		Мін.	1,48	1,78	2,30	2,80	2,86	3,14	3,45	4,25	4,72	5,37	5,78	6,54	6,83	7,13
		Макс.	1,25	1,51	1,95	2,50	2,55	2,85	3,10	3,80	4,24	4,45	4,58	4,80	5,26	5,48
150 S-T		Мін.	1,48	1,78	2,30	2,80	2,86	3,14	3,45	4,25	4,72	5,37	5,78	6,54	6,83	7,13
		Макс.	1,25	1,51	1,95	2,50	2,55	2,85	3,10	3,80	4,24	4,45	4,58	4,80	5,26	5,48
35 S	45	Мін.	2,09	2,39	2,66	2,96	3,29	3,54	3,93	4,51	4,81	4,94	5,30	5,84	6,41	6,56
		Макс.	1,75	2,08	2,40	2,66	3,05	3,28	3,54	3,79	3,94	4,02	4,19	4,43	4,70	4,78
50 S		Мін.	1,98	2,22	2,77	2,85	3,03	3,33	3,53	4,31	4,65	4,92	5,28	5,99	6,58	6,83
		Макс.	1,70	1,95	2,53	2,65	2,83	3,11	316	3,48	3,74	3,88	4,09	4,50	4,97	5,18
80 S		Мін.	1,91	2,17	2,40	2,72	3,14	3,47	3,72	4,39	4,58	4,96	5,25	5,82	6,50	6,78
		Макс.	1,68	2,00	2,25	2,40	2,77	3,05	3,14	3,46	3,67	3,83	4,05	4,47	4,98	5,19
80 S-T		Мін.	1,91	2,17	2,40	2,72	3,14	3,47	3,72	4,39	4,58	4,96	5,25	5,82	6,50	6,78
		Макс.	1,68	2,00	2,25	2,40	2,77	3,05	3,14	3,46	3,67	3,83	4,05	4,47	4,98	5,19
120 S		Мін.	1,59	1,87	2,16	2,61	2,96	3,16	3,36	4,21	4,93	5,18	5,35	5,51	5,67	5,84
		Макс.	1,58	1,59	1,83	2,50	2,87	3,08	3,31	3,57	3,82	4,20	4,42	4,73	4,82	5,09
120 S-T		Мін.	1,59	1,87	2,16	2,61	2,96	3,16	3,36	4,21	4,93	5,18	5,35	5,51	5,67	5,84
		Макс.	1,58	1,59	1,83	2,50	2,87	3,08	3,31	3,57	3,82	4,20	4,42	4,73	4,82	5,09
150 S		Мін.	1,48	1,75	2,11	2,56	2,74	3,00	3,32	3,91	4,46	5,05	5,44	6,14	6,41	6,69
		Макс.	1,26	1,49	1,79	2,37	2,73	2,98	316	3,52	3,71	3,84	4,03	4,38	4,79	4,99
150 S-T		Мін.	1,48	1,75	2,11	2,56	2,74	3,00	3,32	3,91	4,46	5,05	5,44	6,14	6,41	6,69
		Макс.	1,26	1,49	1,79	2,37	2,73	2,98	316	3,52	3,71	3,84	4,03	4,38	4,79	4,99
35 S	55	Мін.		2,15	2,39	2,66	2,96	3,08	3,42	3,93	4,18	4,30	4,61	5,08	5,57	5,71
		Макс.		1,77	1,99	2,21	2,53	2,72	2,94	3,14	3,27	3,33	3,48	3,68	3,90	3,97
50 S		Мін.		2,00	2,49	2,56	2,73	2,89	3,07	3,75	4,05	4,28	4,59	5,21	5,72	5,95
		Макс.		1,65	1,95	2,05	2,19	2,29	2,34	2,89	3,11	3,22	3,40	3,73	4,12	4,30
80 S		Мін.		1,95	2,16	2,45	2,83	3,01	3,24	3,82	3,91	4,31	4,57	5,07	5,65	5,90
		Макс.		1,70	1,87	1,99	2,04	2,34	2,45	2,87	3,05	3,18	3,36	3,71	4,14	4,30
80 S-T		Мін.		1,95	2,16	2,45	2,83	3,01	3,24	3,82	3,98	4,31	4,57	5,07	5,65	5,90
		Макс.		1,70	1,87	1,99	2,30	2,53	2,45	2,87	3,05	3,18	3,36	3,71	4,14	4,30
120 S		Мін.		1,77	2,03	2,43	2,75	2,83	3,00	3,74	4,37	4,61	4,75	4,90	5,04	5,18
		Макс.		1,54	1,74	2,02	2,33	2,51	2,69	2,91	3,11	3,42	3,60	3,85	3,93	4,15
120 S-T		Мін.		1,77	2,03	2,43	2,75	2,83	3,00	3,74	4,37	4,61	4,75	4,90	5,04	5,18
		Макс.		1,54	1,74	2,02	2,33	2,51	2,69	2,91	3,11	3,42	3,60	3,85	3,93	4,15
150 S		Мін.		1,58	1,90	2,30	2,47	2,61	2,89	3,44	3,88	4,40	4,73	5,34	5,58	5,82
		Макс.		1,34	1,78	2,01	2,27	2,47	2,63	2,92	3,08	3,19	3,34	3,63	3,97	4,14
150 S-T		Мін.		1,58	1,90	2,30	2,47	2,61	2,89	3,44	3,88	4,40	4,73	5,34	5,58	5,82
		Макс.		1,34	1,78	2,01	2,27	2,47	2,63	2,92	3,08	3,19	3,34	3,63	3,97	4,14
35 S	60	Мін.			2,39	2,66	2,96	310	3,42	3,93	4,18	4,30	4,61	5,08	5,57	5,71
		Макс.			1,93	2,14	2,45	2,69	2,84	3,05	3,17	3,23	3,37	3,57	3,78	3,85
50 S		Мін.			2,49	2,56	2,73	2,89	3,07	3,75	4,05	4,28	4,59	5,21	5,72	5,95
		Макс.			1,89	1,99	2,12	2,22	2,27	2,80	3,01	3,13	3,29	3,62	4,00	4,17
80 S		Мін.			1,94	2,20	2,55	2,62	2,82	3,32	3,47	3,75	3,97	4,41	4,92	5,13
		Макс.			1,55	1,65	1,91	2,10	2,03	2,38	2,53	2,64	2,79	3,08	3,43	3,57
80 S-T		Мін.			1,94	2,20	2,55	2,62	2,82	3,32	3,47	3,75	3,97	4,41	4,92	5,13
		Макс.			1,55	1,65	1,91	2,10	2,03	2,38	2,53	2,64	2,79	3,08	3,43	3,57
120 S		Мін.			2,29	2,62	2,98	3,26	3,61	4,32	4,86	5,51	5,93	6,71	7,00	7,31
		Макс.			1,94	2,23	2,53	2,78	3,07	3,67	4,47	4,71	5,06	5,41	5,52	5,83
120 S-T		Мін.			2,29	2,62	2,98	3,26	3,61	4,32	4,86	5,51	5,93	6,71	7,00	7,31
		Макс.			1,94	2,23	2,53	2,78	3,07	3,67	4,47	4,71	5,06	5,41	5,52	5,83
150 S		Мін.			2,17	2,51	2,86	3,14	3,49	4,19	4,72	5,37	5,78	6,54	6,83	7,13
		Макс.			1,84	2,13	2,43	2,67	3,37	4,05	4,24	4,45	4,58	4,80	5,26	5,48
150 S-T		Мін.			2,17	2,51	2,86	3,14	3,49	4,19	4,72	5,37	5,78	6,54	6,83	7,13
		Макс.			1,84	2,13	2,43	2,67	3,37	4,05	4,24	4,45	4,58	4,80	5,26	5,48

12. ТЕХНІЧНІ ДАНІ

ПРОДУКТИВНІСТЬ ТЕПЛОВОГО НАСОСА В РЕЖИМІ ОПАЛЕННЯ: ЗА ПОВНОГО НАВАНТАЖЕННЯ І ЗА МІНІМАЛЬНОГО НАВАНТАЖЕННЯ

МОДЕЛЬ (кВт)	ТЕМПЕРАТУРА В КОНТУРІ ПОДАЧІ (°C)	ЧАСТОТА	СПОЖИВАНА ПОТУЖНІСТЬ (кВт)													
			ТЕМПЕРАТУРА ЗОВНІШНЬОГО ПОВІТРЯ ЗА СУХИМ ТЕРМОМЕТРОМ (°C)													
			-20	-15	-10	-7	-3	0	2	7	10	12	15	20	25	30
35 S	35	Мін.	0,32	0,34	0,36	0,35	0,36	0,35	0,36	0,35	0,34	0,32	0,31	0,28	0,26	0,26
		Макс.	1,51	1,53	1,55	1,54	1,59	1,62	1,64	1,51	1,40	1,39	1,36	1,30	1,25	1,22
50 S		Мін.	0,32	0,34	0,36	0,35	0,36	0,35	0,36	0,35	0,34	0,32	0,31	0,28	0,26	0,26
		Макс.	1,71	2,01	1,91	1,91	1,85	1,82	1,85	1,87	1,76	1,71	1,68	1,56	1,44	1,42
80 S		Мін.	0,55	0,58	0,61	0,60	0,58	0,58	0,59	0,57	0,56	0,56	0,55	0,50	0,46	0,45
		Макс.	3,10	3,12	2,97	3,10	3,10	3,05	3,01	2,92	2,77	2,68	2,56	2,36	2,16	2,08
80 S-T		Мін.	0,55	0,58	0,61	0,60	0,58	0,58	0,59	0,57	0,56	0,56	0,55	0,50	0,46	0,45
		Макс.	3,10	3,12	2,97	3,10	3,10	3,05	3,01	2,92	2,77	2,68	2,56	2,36	2,16	2,08
120 S		Мін.	0,93	0,97	0,87	0,88	0,86	0,85	0,88	0,83	0,78	0,77	0,74	0,67	0,66	0,65
		Макс.	4,53	4,75	4,26	4,06	4,24	3,89	3,82	3,47	3,13	3,02	2,84	2,71	2,71	2,57
120 S-T		Мін.	0,93	0,97	0,87	0,88	0,86	0,85	0,88	0,83	0,78	0,77	0,74	0,67	0,66	0,65
		Макс.	4,53	4,75	4,26	4,06	4,24	3,89	3,82	3,47	3,12	3,02	2,84	2,71	2,71	2,57
150 S		Мін.	0,93	0,97	0,90	0,90	0,91	0,91	0,91	0,85	0,78	0,77	0,74	0,67	0,66	0,65
		Макс.	6,15	5,75	5,68	4,92	5,37	5,12	5,06	4,25	3,85	3,73	3,66	3,57	3,33	3,19
150 S-T		Мін.	0,93	0,97	0,90	0,90	0,91	0,91	0,91	0,85	0,78	0,77	0,74	0,67	0,66	0,65
		Макс.	6,15	5,75	5,68	4,92	5,37	5,12	5,06	4,25	3,85	3,73	3,66	3,57	3,33	3,19
35 S	45	Мін.	0,32	0,33	0,35	0,33	0,35	0,35	0,33	0,35	0,34	0,33	0,32	0,30	0,28	0,28
		Макс.	1,56	1,58	1,58	1,61	1,62	1,67	1,61	1,59	1,55	1,53	1,48	1,43	1,38	1,35
50 S		Мін.	0,33	0,36	0,34	0,35	0,37	0,37	0,38	0,37	0,35	0,34	0,33	0,29	0,27	0,27
		Макс.	1,77	2,08	1,79	1,86	2,00	1,97	2,00	2,06	1,94	1,89	1,86	1,72	1,59	1,57
80 S		Мін.	0,57	0,61	0,64	0,63	0,61	0,60	0,62	0,59	0,58	0,58	0,57	0,52	0,48	0,47
		Макс.	3,21	3,23	3,13	3,35	3,34	3,30	3,25	3,23	3,07	2,90	2,77	2,55	2,34	2,24
80 S-T		Мін.	0,57	0,61	0,64	0,63	0,61	0,60	0,62	0,59	0,58	0,58	0,57	0,52	0,48	0,47
		Макс.	3,21	3,23	3,13	3,35	3,34	3,30	3,25	3,23	3,07	2,90	2,77	2,55	2,34	2,24
120 S		Мін.	0,81	0,87	0,86	0,90	0,91	0,94	0,93	0,90	0,78	0,76	0,77	0,76	0,75	0,75
		Макс.	3,62	3,73	4,25	4,26	4,00	3,91	3,85	3,75	3,55	3,27	3,14	2,99	2,99	2,83
120 S-T		Мін.	0,81	0,87	0,86	0,90	0,91	0,94	0,93	0,90	0,78	0,76	0,77	0,76	0,75	0,75
		Макс.	3,62	3,73	4,25	4,26	4,00	3,91	3,85	3,75	3,55	3,27	3,14	2,99	2,99	2,83
150 S		Мін.	0,97	1,01	1,00	0,99	0,95	0,95	0,94	0,91	0,82	0,80	0,78	0,70	0,69	0,68
		Макс.	4,98	4,97	5,37	5,34	5,13	4,99	4,92	4,64	4,44	4,36	4,20	3,94	3,68	3,53
150 S-T		Мін.	0,97	1,01	1,00	0,99	0,95	0,95	0,94	0,91	0,82	0,80	0,78	0,70	0,69	0,68
		Макс.	4,71	4,71	5,08	5,34	5,13	4,99	4,92	4,64	4,44	4,36	4,20	3,94	3,68	3,53
35 S	55	Мін.		0,35	0,37	0,35	0,36	0,38	0,36	0,39	0,37	0,37	0,35	0,33	0,30	0,31
		Макс.		1,76	1,81	1,85	1,86	1,91	1,84	1,82	1,77	1,75	1,70	1,64	1,58	1,55
50 S		Мін.		0,38	0,35	0,37	0,40	0,40	0,41	0,40	0,38	0,37	0,36	0,32	0,30	0,29
		Макс.		2,32	2,21	2,29	2,45	2,54	2,57	2,36	2,22	2,16	2,13	1,97	1,82	1,80
80 S		Мін.		0,64	0,68	0,66	0,64	0,66	0,68	0,65	0,65	0,63	0,62	0,57	0,52	0,51
		Макс.		3,61	3,59	3,83	4,32	3,98	4,02	3,66	3,51	3,39	3,24	2,99	2,73	2,63
80 S-T		Мін.		0,64	0,68	0,66	0,64	0,66	0,68	0,65	0,63	0,63	0,62	0,57	0,52	0,51
		Макс.		3,61	3,59	3,83	3,82	3,77	4,02	3,69	3,51	3,32	3,17	2,92	2,67	2,57
120 S		Мін.		0,91	0,91	0,97	0,96	1,04	1,01	0,97	0,84	0,88	0,89	0,88	0,87	0,87
		Макс.		3,95	4,76	4,92	4,58	4,74	4,53	4,38	4,14	3,79	3,64	3,45	3,45	3,27
120 S-T		Мін.		0,91	0,91	0,97	0,96	1,04	1,01	0,97	0,84	0,88	0,89	0,88	0,87	0,87
		Макс.		3,95	4,76	4,92	4,58	4,74	4,53	4,38	4,14	3,79	3,64	3,45	3,45	3,27
150 S		Мін.		1,07	1,05	1,05	1,00	1,04	1,03	0,98	0,89	0,87	0,85	0,77	0,75	0,74
		Макс.		5,21	6,01	5,98	5,87	5,71	5,75	5,33	5,08	4,99	4,80	4,51	4,21	4,04
150 S-T		Мін.		1,07	1,05	1,05	1,00	1,04	1,03	0,98	0,89	0,87	0,85	0,77	0,75	0,74
		Макс.		5,21	6,01	5,98	5,87	5,71	5,75	5,33	5,08	4,99	4,80	4,51	4,21	4,04
35 S	60	Мін.			0,35	0,33	0,35	0,36	0,35	0,37	0,35	0,35	0,34	0,31	0,29	0,29
		Макс.			1,77	1,81	1,82	1,83	1,81	1,79	1,73	1,72	1,66	1,60	1,54	1,52
50 S		Мін.			0,34	0,35	0,38	0,38	0,40	0,38	0,36	0,35	0,34	0,30	0,28	0,28
		Макс.			2,16	2,24	2,40	2,49	2,52	2,31	2,18	2,12	2,09	1,93	1,78	1,76
80 S		Мін.			0,71	0,70	0,68	0,72	0,75	0,71	0,69	0,69	0,68	0,62	0,57	0,56
		Макс.			4,02	4,38	4,38	4,21	4,50	4,19	4,01	3,88	3,70	3,42	3,13	3,01
80 S-T		Мін.			0,71	0,70	0,68	0,72	0,75	0,71	0,69	0,69	0,68	0,62	0,57	0,56
		Макс.			4,02	4,38	4,38	4,21	4,50	4,19	4,01	3,88	3,70	3,42	3,13	3,01
120 S		Мін.			0,96	1,02	1,06	1,13	1,10	1,05	0,92	0,96	0,97	0,96	0,95	0,95
		Макс.			4,59	5,01	4,67	4,83	5,05	4,50	4,22	3,88	3,73	3,51	3,51	3,33
120 S-T		Мін.			0,96	1,02	1,06	1,13	1,10	1,05	0,92	0,96	0,97	0,96	0,95	0,95
		Макс.			4,59	5,01	4,67	4,83	5,05	4,50	4,22	3,88	3,73	3,51	3,51	3,33
150 S		Мін.			1,11	1,10	1,06	1,10	1,12	1,09	0,97	0,96	0,93	0,84	0,82	0,81
		Макс.			5,48	6,16	5,91	5,75	5,79	5,35	5,12	5,02	4,84	4,54	4,24	4,06
150 S-T		Мін.			1,11	0,25	1,06	1,10	1,12	1,09	0,97	0,96	0,93	0,84	0,82	0,81
		Макс.			4,83	5,42	5,20	5,06	5,10	4,71	4,51	4,42	4,26	4,00	3,73	3,58

ПРОДУКТИВНІСТЬ ТЕПЛОВОГО НАСОСА В РЕЖИМІ ОХОЛОДЖЕННЯ: ЗА ПОВНОГО НАВАНТАЖЕННЯ І ЗА МІНІМАЛЬНОГО НАВАНТАЖЕННЯ

МОДЕЛЬ (кВт)	ТЕМПЕРАТУРА В КОНТУРІ ПОДАЧІ (°C)	ЧАСТОТА	ТЕМПЕРАТУРА ЗОВНІШНЬОГО ПОВІТРЯ ЗА СУХИМ ТЕРМОМЕТРОМ (°C)											
			15	25	35	45	15	25	35	45	15	25	35	45
			Вихідна теплова потужність (кВт)				Споживана потужність (кВт)				EER			
35 S	5	МІН.	1,64	1,62	1,51	1,30	0,30	0,33	0,42	0,50	5,45	4,83	3,62	2,61
		МАКС.	4,77	4,34	3,60	2,56	0,89	1,06	1,44	1,82	5,36	4,08	2,50	1,41
50 S		МІН.	1,64	1,62	1,54	1,35	0,30	0,37	0,44	0,51	5,47	4,43	3,52	2,65
		МАКС.	6,19	5,88	5,22	4,17	1,20	1,52	2,02	2,52	5,16	3,86	2,59	1,66
80 S		МІН.	2,66	2,64	2,56	2,31	0,48	0,59	0,74	0,90	5,54	4,47	3,44	2,56
		МАКС.	8,80	8,79	8,36	7,36	1,65	2,08	2,78	3,49	5,33	4,22	3,01	2,11
80 S-T		МІН.	2,66	2,64	2,56	2,31	0,48	0,59	0,74	0,90	5,54	4,47	3,44	2,56
		МАКС.	8,80	8,79	8,36	7,36	1,65	2,08	2,78	3,49	5,33	4,22	3,01	2,11
120 S		МІН.	3,29	3,26	3,09	2,68	0,61	0,65	0,83	1,03	5,37	5,03	3,70	2,61
		МАКС.	8,58	9,04	9,08	8,49	1,86	2,41	3,26	4,11	4,61	3,75	2,79	2,07
120 S-T		МІН.	3,29	3,26	3,09	2,68	0,61	0,65	0,83	1,03	5,37	5,03	3,70	2,61
		МАКС.	8,58	9,04	9,08	8,49	1,86	2,41	3,26	4,11	4,61	3,75	2,79	2,07
150 S		МІН.	3,30	3,28	3,10	2,69	0,63	0,67	0,89	1,11	5,23	4,90	3,50	2,42
		МАКС.	10,43	11,01	11,14	10,52	2,18	3,05	4,11	5,18	4,79	3,62	2,71	2,03
150 S-T		МІН.	3,30	3,28	3,10	2,69	0,63	0,67	0,89	1,11	5,23	4,90	3,50	2,42
		МАКС.	10,43	11,01	11,14	10,52	2,18	3,05	4,11	4,34	4,79	3,62	2,71	2,42
35 S	7	МІН.	1,75	1,74	1,65	1,45	0,25	0,30	0,38	0,46	6,87	5,73	4,34	3,18
		МАКС.	4,90	4,49	3,80	2,82	0,77	1,09	1,48	1,87	6,32	4,11	2,57	1,51
50 S		МІН.	1,75	1,74	1,67	1,49	0,25	0,30	0,38	0,46	6,89	5,73	4,39	3,26
		МАКС.	6,29	6,02	5,40	4,40	1,14	1,55	2,06	2,57	5,52	3,89	2,62	1,71
80 S		МІН.	2,75	2,73	2,65	2,40	0,44	0,53	0,70	0,87	6,25	5,11	3,79	2,77
		МАКС.	8,93	8,93	8,50	7,50	1,67	2,08	2,80	3,52	5,34	4,29	3,04	2,13
80 S-T		МІН.	2,75	2,73	2,65	2,40	0,44	0,53	0,70	0,87	6,25	5,11	3,79	2,77
		МАКС.	8,93	8,93	8,50	7,50	1,67	2,08	2,80	3,52	5,34	4,29	3,04	2,13
120 S		МІН.	3,39	3,38	3,18	2,73	0,57	0,61	0,81	0,97	5,95	5,50	3,90	2,83
		МАКС.	9,24	9,22	9,23	8,58	1,71	2,40	3,25	4,10	5,42	3,84	2,84	2,09
120 S-T		МІН.	3,39	3,38	3,18	2,73	0,57	0,61	0,92	0,97	5,95	5,50	3,45	2,83
		МАКС.	9,24	9,22	9,23	8,58	1,71	2,40	3,25	4,10	5,42	3,84	2,84	2,09
150 S		МІН.	3,39	3,38	3,18	2,73	0,60	0,64	0,88	1,07	5,67	5,25	3,60	2,54
		МАКС.	11,06	11,05	11,18	10,56	2,18	3,06	4,14	5,21	5,07	3,61	2,70	2,03
150 S-T		МІН.	3,39	3,38	3,18	2,73	0,60	0,64	0,88	1,07	5,67	5,25	3,60	2,54
		МАКС.	11,06	11,05	11,18	10,56	2,18	3,06	4,14	4,15	5,07	3,61	2,70	2,54
35 S	10	МІН.	1,90	1,91	1,84	1,64	0,23	0,26	0,40	0,54	8,26	7,36	4,60	3,04
		МАКС.	5,27	5,14	4,74	4,02	0,71	1,10	1,55	2,00	7,44	4,69	3,06	2,01
50 S		МІН.	1,90	1,92	1,84	1,64	0,23	0,26	0,41	0,56	8,28	7,52	4,54	2,95
		МАКС.	6,61	6,58	6,22	5,44	1,10	1,57	2,14	2,71	6,01	4,19	2,91	2,01
80 S		МІН.	3,04	3,01	2,90	2,60	0,43	0,49	0,70	0,92	7,07	6,20	4,14	2,84
		МАКС.	9,95	10,06	9,70	8,70	1,50	2,11	2,86	3,61	6,65	4,77	3,39	2,41
80 S-T		МІН.	3,04	3,01	2,90	2,60	0,43	0,49	0,70	0,92	7,07	6,20	4,14	2,84
		МАКС.	9,95	10,06	9,70	8,70	1,50	2,11	2,86	3,61	6,65	4,77	3,39	2,41
120 S		МІН.	3,63	3,62	3,60	3,40	0,52	0,64	0,88	0,94	7,04	5,65	4,10	3,63
		МАКС.	9,55	10,01	10,01	9,31	1,56	2,35	3,28	4,21	6,12	4,26	3,05	2,21
120 S-T		МІН.	3,63	3,62	3,60	3,40	0,52	0,64	0,92	0,94	7,04	5,65	3,92	3,63
		МАКС.	9,55	10,01	10,01	9,31	1,56	2,35	3,28	4,21	6,12	4,26	3,05	2,21
150 S		МІН.	3,61	3,60	3,58	3,38	0,55	0,69	0,94	0,98	6,52	5,24	3,80	3,44
		МАКС.	12,17	12,16	11,50	10,01	2,22	3,09	4,15	5,22	5,48	3,94	2,77	1,92
150 S-T		МІН.	3,61	3,60	3,58	3,38	0,55	0,69	0,94	0,98	6,52	5,24	3,80	3,44
		МАКС.	12,17	12,16	11,50	10,01	2,22	3,09	4,15	2,91	5,48	3,94	2,77	3,44
35 S	15	МІН.	2,28	2,26	2,18	1,96	0,23	0,25	0,38	0,51	10,08	9,19	5,76	3,83
		МАКС.	6,34	6,28	5,90	5,12	0,71	1,14	1,64	2,14	8,98	5,49	3,59	2,39
50 S		МІН.	2,28	2,26	2,18	1,95	0,23	0,25	0,37	0,52	9,91	9,03	5,84	3,76
		МАКС.	7,95	7,90	7,68	6,96	1,09	1,63	2,28	2,92	7,32	4,84	3,37	2,38
80 S		МІН.	3,32	3,36	3,24	2,91	0,39	0,44	0,65	0,87	8,51	7,67	4,97	3,35
		МАКС.	12,05	12,00	11,54	10,33	1,45	2,10	2,95	3,79	8,31	5,70	3,92	2,72
80 S-T		МІН.	3,32	3,36	3,24	2,91	0,39	0,44	0,65	0,87	8,51	7,67	4,97	3,35
		МАКС.	12,05	12,00	11,54	10,33	1,45	2,10	2,95	3,79	8,31	5,70	3,92	2,72
120 S		МІН.	4,16	4,22	4,06	3,59	0,51	0,60	0,85	0,79	8,12	7,06	4,80	4,57
		МАКС.	12,40	12,32	11,59	10,01	1,68	2,32	3,24	4,16	7,38	5,31	3,58	2,41
120 S-T		МІН.	4,16	4,22	4,06	3,59	0,51	0,60	0,89	0,79	8,12	7,06	4,56	4,57
		МАКС.	12,40	12,32	11,59	10,01	1,68	2,32	3,24	4,16	7,38	5,31	3,58	2,41
150 S		МІН.	4,11	4,16	4,00	3,54	0,55	0,64	0,91	0,84	7,45	6,47	4,40	4,23
		МАКС.	14,91	14,89	14,17	12,43	2,20	3,15	4,31	5,46	6,79	4,72	3,29	2,28
150 S-T		МІН.	4,11	4,16	4,00	3,54	0,55	0,64	0,91	0,84	7,45	6,47	4,40	4,23
		МАКС.	14,91	14,89	14,17	12,43	2,20	3,15	4,31	2,94	6,79	4,72	3,29	4,23
35 S	18	МІН.	2,44	2,47	2,39	2,15	0,22	0,24	0,37	0,49	11,19	10,39	6,53	4,35
		МАКС.	6,98	6,96	6,59	5,78	0,70	1,17	1,70	2,23	9,91	5,95	3,88	2,59
50 S		МІН.	2,43	2,46	2,38	2,14	0,22	0,24	0,35	0,50	11,05	10,26	6,72	4,30
		МАКС.	8,76	8,70	8,56	7,87	1,08	1,67	2,36	3,05	8,13	5,21	3,63	2,58
80 S		МІН.	3,53	3,57	3,45	3,10	0,39	0,41	0,63	0,84	9,04	8,71	5,52	3,69
		МАКС.	13,20	13,16	12,65	11,30	1,56	2,10	3,00	3,90	8,46	6,27	4,22	2,90
80 S-T		МІН.	3,53	3,57	3,45	3,10	0,39	0,41	0,63	0,84	9,04	8,71	5,52	3,69
		МАКС.	13,20	13,16	12,65	11,30	1,56	2,10	3,00	3,90	8,46	6,27	4,22	2,90
120 S		МІН.	4,67	4,63	4,33	3,71	0,57	0,59	0,85	0,73	8,19	7,85	5,10	5,06
		МАКС.	14,10	13,71	12,53	10,43	1,90	2,30	3,22	4,13	7,42	5,96	3,89	2,52
120 S-T		МІН.	4,67	4,63	4,33	3,71	0,57	0,59	0,87	0,73	8,19	7,85	4,96	5,06
		МАКС.	14,10	13,71	12,53	10,43	1,90	2,30	3,22	4,13	7,42	5,96	3,89	2,52
150 S		МІН.	4,59	4,55	4,25	3,63	0,59	0,61	0,89	0,76	7,72	7,40	4,80	4,78
		МАКС.	16,55	16,53	15,78	13,88	2,18	3,19	4,40	5,61	7,58	5,18	3,59	2,47
150 S-T		МІН.	4,59	4,55	4,25	3,63	0,59	0,61	0,89	0,76	7,72	7,40	4,80	4,78
		МАКС.	16,55	16,53	15,78	13,88	2,18	3,19	4,40	2,90	7,58	5,18	3,59	4,78

12. ТЕХНІЧНІ ДАНІ

ТЕРМОДИНАМІЧНІ ХАРАКТЕРИСТИКИ ЗОВНІШНЬОГО БЛОКА У РЕЖИМІ ОПАЛЕННЯ (EN 14511)

			35 S	50 S	80 S / 80 S-T	120 S / 120 S-T	150 S / 150 S-T
Діапазон потужності мін. — макс.	A7/W55	(кВт)	1,52–5,73	1,52–6,83	2,48–10,50	3,61-12,71	3,39-15,56
Номінальна потужність опалення		(кВт)	2,95	3,8	5,80	7,68	9,21
Номінальне споживання електроенергії		(кВт)	1,09	1,36	1,97	2,46	3,05
ККД			2,7	2,8	2,95	3,13	3,05
Діапазон потужності мін. — макс.	A7/W45	(кВт)	1,6–6,04	1,6–7,19	2,61–11,5	3,78-13,40	3,57-16,32
Номінальна потужність опалення		(кВт)	3	4,05	6,00	8,16	9,89
Номінальне споживання електроенергії		(кВт)	0,80	1,11	1,62	2,12	2,51
ККД			3,74	3,65	3,70	3,86	3,95
Діапазон потужності мін. — макс.	A7/W35	(кВт)	1,68–6,35	1,68–7,57	2,74–11,74	3,73-13,87	3,61-16,15
Номінальна потужність опалення		(кВт)	3,50	5,00	8,00	11,80	15,01
Номінальне споживання електроенергії		(кВт)	0,69	1,00	1,67	2,49	3,31
ККД			5,10	5,00	4,80	4,74	4,50
Діапазон потужності мін. — макс.	A2/W55	(кВт)	1,25–5,40	1,27–6,01	2,21–9,85	3,03-12,20	2,96-15,10
Номінальна потужність опалення		(кВт)	2,35	2,9	4,30	6,04	7,08
Номінальне споживання електроенергії		(кВт)	1,04	1,26	1,72	2,38	2,87
ККД			2,26	2,30	2,50	2,53	2,50
Діапазон потужності мін. — макс.	A2/W45	(кВт)	1,31–5,68	1,33–6,33	2,3–10,21	3,14-12,76	3,12-15,54
Номінальна потужність опалення		(кВт)	2,55	3	4,60	6,44	7,66
Номінальне споживання електроенергії		(кВт)	0,84	1,00	1,46	1,98	2,38
ККД			3,05	3,00	3,15	3,26	3,25
Діапазон потужності мін. — макс.	A2/W35	(кВт)	1,38–5,98	1,38–6,66	2,4–10,75	3,25-13,36	3,14-15,70
Номінальна потужність опалення		(кВт)	2,8	3,4	4,91	6,74	7,83
Номінальне споживання електроенергії		(кВт)	0,68	0,91	1,21	1,71	2,13
ККД			4,10	3,75	4,05	3,93	3,70
Діапазон потужності мін. — макс.	A-7/W55	(кВт)	0,94–4,08	0,94–4,69	1,62–7,63	2,36-9,94	2,40-12,02
Номінальна потужність опалення		(кВт)	3,35	4,65	6,60	8,31	10,15
Номінальне споживання електроенергії		(кВт)	1,68	2,27	3,14	3,89	4,87
ККД			2,00	2,05	2,10	2,14	2,10
Діапазон потужності мін. — макс.	A-7/W45	(кВт)	0,99–4,29	0,99–4,94	1,70–8,03	2,36-10,65	2,53-12,65
Номінальна потужність опалення		(кВт)	3,42	4,8	6,80	8,78	10,4
Номінальне споживання електроенергії		(кВт)	1,32	1,92	2,78	3,28	3,97
ККД			2,60	2,50	2,45	2,68	2,65
Діапазон потужності мін. — макс.	A-7/W35	(кВт)	1,04–4,52	1,04–5,20	1,79–8,45	2,63-10,97	2,52-12,29
Номінальна потужність опалення		(кВт)	3,51	5	7,41	9,41	10,95
Номінальне споживання електроенергії		(кВт)	1,13	1,72	2,47	2,97	3,55
ККД			3,10	2,90	3,00	3,16	3,10

ТЕРМОДИНАМІЧНІ ХАРАКТЕРИСТИКИ ЗОВНІШНЬОГО БЛОКА У РЕЖИМІ ОХОЛОДЖЕННЯ (EN 14511)

			35 S	50 S	80 S / 80 S-T	120 S / 120 S-T	150 S / 150 S-T
Діапазон потужності мін. — макс.	A35/W18	(кВт)	2,16-6,50	2,16-7,86	3,31-11,73	4,33-12,53	4,25-15,78
Холодопродуктивність Qc, номінальна		(кВт)	4,08	4,63	7,00	11,05	13,13
Споживання енергії Pel, номінальне		(кВт)	0,77	1,02	1,49	2,61	3,55
EER			5,29	4,56	4,70	4,23	3,70
Діапазон потужності мін. — макс.	A35/W7	(кВт)	1,16-4,04	1,16-5,33	2,45-8,54	3,18-9,23	3,18-11,18
Холодопродуктивність Qc, номінальна		(кВт)	3,50	5,00	7,00	9,75	10,89
Споживання енергії Pel, номінальне		(кВт)	1,03	1,75	2,26	3,49	4,03
EER			3,40	2,85	3,10	2,79	2,70

РОБОЧІ ХАРАКТЕРИСТИКИ ЗОВНІШНЬОГО БЛОКА У РЕЖИМІ ОПАЛЕННЯ ДЛЯ ЕНЕРГЕТИЧНОЇ СЕРТИФІКАЦІЇ

РОБОЧІ ХАРАКТЕРИСТИКИ ЗА ПОВНОГО НАВАНТАЖЕННЯ
Щоб розрахувати енергоефективність будівлі, значення енергоефективності теплових насосів за повного навантаження надаються з огляду на вихідну теплову потужність та ККД за характерних теплових умов, визначених у стандарті UNI EN 14825.

NIMBUS 35 S

РОБОЧІ ХАРАКТЕРИСТИКИ ЗА ПОВНОГО НАВАНТАЖЕННЯ									
Т гарячої води (°C)	35			45			55		
Температура зовнішнього повітря (°C)	ВИХІДНА ТЕПЛОВА ПОТУЖНІСТЬ (кВт)	ККД	СПОЖИВАНА ПОТУЖНІСТЬ (кВт)	ВИХІДНА ТЕПЛОВА ПОТУЖНІСТЬ (кВт)	ККД	СПОЖИВАНА ПОТУЖНІСТЬ (кВт)	ВИХІДНА ТЕПЛОВА ПОТУЖНІСТЬ (кВт)	ККД	СПОЖИВАНА ПОТУЖНІСТЬ (кВт)
-7	4,52	2,93	1,54	4,29	2,66	1,61	4,08	2,21	1,85
2	5,98	3,65	1,64	5,68	3,54	1,61	5,40	2,94	1,84
7	6,35	4,20	1,51	6,04	3,79	1,59	5,73	3,14	1,82
12	6,48	4,67	1,39	6,16	4,02	1,53	5,85	3,33	1,75

NIMBUS 50 S

РОБОЧІ ХАРАКТЕРИСТИКИ ЗА ПОВНОГО НАВАНТАЖЕННЯ									
Т гарячої води (°C)	35			45			55		
Температура зовнішнього повітря (°C)	ВИХІДНА ТЕПЛОВА ПОТУЖНІСТЬ (кВт)	ККД	СПОЖИВАНА ПОТУЖНІСТЬ (кВт)	ВИХІДНА ТЕПЛОВА ПОТУЖНІСТЬ (кВт)	ККД	СПОЖИВАНА ПОТУЖНІСТЬ (кВт)	ВИХІДНА ТЕПЛОВА ПОТУЖНІСТЬ (кВт)	ККД	СПОЖИВАНА ПОТУЖНІСТЬ (кВт)
-7	5,20	2,72	1,91	4,94	2,65	1,86	4,69	2,05	2,29
2	6,66	3,60	1,85	6,33	3,16	2,00	6,01	2,34	2,57
7	7,57	4,05	1,87	7,19	3,48	2,06	6,83	2,89	2,36
12	7,73	4,51	1,71	7,34	3,88	1,89	6,98	3,22	2,16

NIMBUS 80 S / 80 S-T

РОБОЧІ ХАРАКТЕРИСТИКИ ЗА ПОВНОГО НАВАНТАЖЕННЯ									
Т гарячої води (°C)	35			45			55		
Температура зовнішнього повітря (°C)	ВИХІДНА ТЕПЛОВА ПОТУЖНІСТЬ (кВт)	ККД	СПОЖИВАНА ПОТУЖНІСТЬ (кВт)	ВИХІДНА ТЕПЛОВА ПОТУЖНІСТЬ (кВт)	ККД	СПОЖИВАНА ПОТУЖНІСТЬ (кВт)	ВИХІДНА ТЕПЛОВА ПОТУЖНІСТЬ (кВт)	ККД	СПОЖИВАНА ПОТУЖНІСТЬ (кВт)
-7	8,45	2,73	3,10	8,03	2,40	3,35	7,63	1,99	3,83
2	10,75	3,57	3,01	10,21	3,14	3,25	9,85	2,45	4,02
7	11,74	4,02	2,92	11,15	3,46	3,23	10,50	2,87	3,66
12	11,93	4,45	2,68	11,09	3,83	2,90	10,77	3,18	3,39

NIMBUS 120 S / 120 S-T

РОБОЧІ ХАРАКТЕРИСТИКИ ЗА ПОВНОГО НАВАНТАЖЕННЯ									
Т гарячої води (°C)	35			45			55		
Температура зовнішнього повітря (°C)	ВИХІДНА ТЕПЛОВА ПОТУЖНІСТЬ (кВт)	ККД	СПОЖИВАНА ПОТУЖНІСТЬ (кВт)	ВИХІДНА ТЕПЛОВА ПОТУЖНІСТЬ (кВт)	ККД	СПОЖИВАНА ПОТУЖНІСТЬ (кВт)	ВИХІДНА ТЕПЛОВА ПОТУЖНІСТЬ (кВт)	ККД	СПОЖИВАНА ПОТУЖНІСТЬ (кВт)
-7	10,97	2,70	4,06	10,65	2,50	4,26	9,94	2,02	4,92
2	13,36	3,50	3,82	12,76	3,31	3,85	12,20	2,69	4,53
7	13,87	4,00	3,47	13,40	3,57	3,75	12,71	2,91	4,38
12	14,23	4,71	3,02	13,74	4,20	3,27	12,96	3,42	3,79

NIMBUS 150 S / 150 S-T

РОБОЧІ ХАРАКТЕРИСТИКИ ЗА ПОВНОГО НАВАНТАЖЕННЯ									
Т гарячої води (°C)	35			45			55		
Температура зовнішнього повітря (°C)	ВИХІДНА ТЕПЛОВА ПОТУЖНІСТЬ (кВт)	ККД	СПОЖИВАНА ПОТУЖНІСТЬ (кВт)	ВИХІДНА ТЕПЛОВА ПОТУЖНІСТЬ (кВт)	ККД	СПОЖИВАНА ПОТУЖНІСТЬ (кВт)	ВИХІДНА ТЕПЛОВА ПОТУЖНІСТЬ (кВт)	ККД	СПОЖИВАНА ПОТУЖНІСТЬ (кВт)
-7	12,29	2,50	4,92	12,65	2,37	5,34	12,02	2,01	5,98
2	15,70	3,10	5,06	15,54	3,16	4,92	15,10	2,63	5,75
7	16,15	3,80	4,25	16,32	3,52	4,64	15,56	2,92	5,33
12	16,58	4,45	3,73	16,73	3,84	4,36	15,89	3,19	4,99

12. ТЕХНІЧНІ ДАНІ

РОБОЧІ ХАРАКТЕРИСТИКИ ЗА ЧАСТКОВОГО НАВАНТАЖЕННЯ В РЕЖИМІ ОПАЛЕННЯ

Для теплових насосів повітря-вода, які використовуються для опалення приміщень або інтегрованої роботи з допоміжним генератором, виробник має надати дані для розрахунку коефіцієнта навантаження (CR) і коригувального коефіцієнта (fcop), за умови, що обладнання працює в умовах еталонного клімату A («середній»), як визначено в стандарті UNI EN 14825.
Для цього клімату стандарт 11300-4 визначає розрахункову температуру (Tdes) -10 °C і чотири робочі умови A, B, C, D, що відповідають значенням температури -7 °C, 2 °C, 7 °C і 12 °C. Умова A визначається як бівалентна температура, тобто температура джерела холоду, нижче якої тепловий насос може працювати разом із додатковим котлом або буде вимкнений і замінений на допоміжний теплогенератор.
Коригувальний коефіцієнт (fcop) визначається відносно коефіцієнта навантаження (CR). Останній визначає ступінь диференціації обладнання для забезпечення теплового навантаження, якого потребує система, і визначається для кожного з чотирьох значень зовнішньої температури як співвідношення між потужністю, якої потребує система опалення, та максимальною тепловою потужністю, що видається обладнанням. Дані, які мають бути надані виробником для розрахунку коефіцієнта навантаження та коригувального коефіцієнта за чотирьох умов температури зовнішнього повітря A, B, C і D і за температури гарячої води 35 °C або 45 °C: теплова потужність, ККД за повного навантаження і ККД за часткового навантаження.
Ariston Group надає наведені вище значення для теплових насосів повітря-вода, використовуючи процедуру розрахунку, що відповідає параграфу 9.11.2 стандарту 11300-4.
Для кожного виробу розрахункові дані наведено в таблиці відповідно до схеми 31 стандарту 11300-4 і як показано в умовних позначеннях нижче. Крім того, для кожного блока Ariston Group забезпечує корисну теплову потужність в умовах повного навантаження та відповідного ККДпост. стр., за температур гарячої води 35 °C, 45 °C і 55 °C, а також за зовнішніх температур -7 °C, 2 °C, 7 °C і 12 °C.
Дані надаються для режиму опалення.

ДАНІ ДЛЯ РОЗРАХУНКУ КОРИГУВАЛЬНОГО КОЕФІЦІЄНТА		A $T_{бів.}$ (1)	B	C	D
Еталонні значення температури	-10°C	-7°C	2°C	7°C	12°C
PLR (T des = -10 °)	100%	88%	54%	35%	15%
Потужність DC за повного навантаження		$DC_A = DC_{бівал.}$	DC_B	DC_C	DC_D
ККД за часткового навантаження		$ККД_A$	$ККД_B$	$ККД_C$	$ККД_D$
ККД за повного навантаження		$ККД^I_A$	$ККД^I_B$	$ККД^I_C$	$ККД^I_D$
CR	> 1	1	$\frac{0,54 \times P_{розрах.}}{DC_B}$	$\frac{0,35 \times P_{розрах.}}{DC_C}$	$\frac{0,15 \times P_{розрах.}}{DC_D}$
Коригувальний коефіцієнт Fp	1	1	$ККД_B/ККД^I_B$	$ККД_C/ККД^I_C$	$ККД_D/ККД^I_D$

УМОВНІ ПОЗНАЧЕННЯ	
PLR =	коефіцієнт часткового навантаження, тобто коефіцієнт кліматичного навантаження
CR =	коефіцієнт навантаження теплового насоса
DC =	потужність за повного навантаження і заданих температур
$DC_{бівал.}$ =	потужність за повного навантаження за темп. -7/35 °C
$P_{розрах.}$ =	потужність за повного навантаження для умови A
ККД =	ККД за навантаження CR за тих самих температур, що й $ККД^I$
$ККД^I$ =	ККД за повного навантаження за тих самих температур, що й ККД

Коригувальний коефіцієнт ККД, визначений відносно коефіцієнта навантаження CR за допомогою методу, описаного вище, не залежить від температури скасування навантаження, яка тут вважається рівною -15 °C, оскільки він залежить лише від коефіцієнта навантаження CR, а отже, його можна застосовувати в усіх робочих умовах розрахунку згідно зі стандартом UNI/TS 11300.

РОБОЧІ ХАРАКТЕРИСТИКИ ЗА ЧАСТКОВОГО НАВАНТАЖЕННЯ В РЕЖИМІ ОПАЛЕННЯ

		NIMBUS 35				NIMBUS 50				NIMBUS 80				NIMBUS 120				NIMBUS 150			
		A Тбів.	B	C	D	A Тбів.	B	C	D	A Тбів.	B	C	D	A Тбів.	B	C	D	A Tbiv	B	C	D
Базова температура	-10	-7	2	7	12	-7	2	7	12	-7	2	7	12	-7	2	7	12	-7	2	7	12
PLR	100%	88%	54%	35%	15%	88%	54%	35%	15%	88%	54%	35%	15%	88%	54%	35%	15%	88%	54%	35%	15%
Потужність DC за повного навантаження		4,52	5,98	6,35	6,48	5,20	6,66	7,57	7,73	8,45	10,7	11,74	11,93	11,47	13,86	14,37	14,73	13,79	17,20	17,65	18,08
ККД за часткового навантаження		2,93	4,10	4,87	4,45	2,72	4,01	4,83	4,51	2,73	4,05	4,70	4,40	2,90	4,06	4,68	4,35	2,85	4,21	4,76	4,15
ККД за повного навантаження		2,93	3,65	4,20	4,67	2,72	3,60	4,05	4,51	2,73	3,57	4,02	4,45	2,90	3,84	4,23	4,97	2,85	3,70	4,20	4,59
CR	> 1	1,00	0,47	0,28	0,12	1,00	0,46	0,26	0,11	1,00	0,42	0,25	0,11	1,00	0,42	0,26	0,11	1,00	0,34	0,21	0,09
Коригувальний коефіцієнт Fp	1	1,00	1,12	1,16	0,95	1,00	1,12	1,19	1,00	1,00	1,13	1,17	0,99	1,06	1,14	0,88	0,00	1,00	1,14	1,11	0,91

РОБОЧІ ХАРАКТЕРИСТИКИ ЗА ЧАСТКОВОГО НАВАНТАЖЕННЯ В РЕЖИМІ ОХОЛОДЖЕННЯ

Робочі характеристики холодильного обладнання залежить не тільки від робочих теплових рівнів (конденсація та випаровування) і від обраної системи конфігурації, але також від рівня вимог будівлі. Щоб врахувати зміни споживаної потужності у зв'язку зі змінами клімату та/або умов довкілля, а також зі ступенем часткового розподілу обладнання, див. стандарт prEN 14825:2008, який зобов'язує виробників надавати коефіцієнти ефективності (коефіцієнт енергоефективності — EER) обладнання у стандартних умовах.
Стандартні умови, показані на схемі 10 стандарту UNITS 11300-3, стосуються робочих температур і коефіцієнтів навантаження F, які вказують на співвідношення між якістю теплової енергії, що постачається протягом періоду, який розглядається, і максимальним значенням енергії, що постачається холодильним обладнанням за той самий період.

СТАНДАРТНІ УМОВИ ДЛЯ ВИЗНАЧЕННЯ КОЕФІЦІЄНТА EER ЗА РІЗНИХ УМОВ ЧАСТКОВОГО НАВАНТАЖЕННЯ ХОЛОДИЛЬНОГО ОБЛАДНАННЯ

Тип		Повітря-повітря		Вода-повітря		Повітря-вода		Вода-вода	
Випробування	Коефіцієнт навантаження (F)	Температура зовнішнього повітря за сухим термометром T (°C)	Температура в приміщенні за сухим/вологим термометром T (°C)	Вхід/вихід конденсату градирні T (°C)	Температура в приміщенні за сухим/вологим термометром T (°C)	Температура зовнішнього повітря за сухим термометром T (°C)	Вхід/вихід охолодженої води вентиляторного теплообмінника T (°C)	Вхід/вихід конденсату градирні T (°C)	Вхід/вихід охолодженої води вентиляторного теплообмінника T (°C)
1	100%	35	27 / 19	30 / 35	27 / 19	35	12 / 7	30 / 35	12 / 7
2	75%	30	27 / 19	26 / *	27 / 19	30	* / 7	26 / *	* / 7
3	50%	25	27 / 19	22 / *	27 / 19	25	* / 7	22 / *	* / 7
4	25%	20	27 / 19	18 / *	27 / 19	20	* / 7	18 / *	* / 7

* температура, визначена за витрати води за повного навантаження

	EER4	EER3	EER2	EER1
	25%	50%	75%	100%
35 S	6,63	5,54	3,94	2,57
50 S	6,91	5,08	3,93	2,62
80 S - 80 S-T	5,48	4,51	3,45	3,04
120 S - 120 S-T	4,22	5,34	4,56	3,17
150 S - 150 S-T	3,82	4,84	4,14	2,87

12. ТЕХНІЧНІ ДАНІ

ПРОДУКТИВНІСТЬ ГВП КОМПАКТНИХ МОДЕЛЕЙ

Продуктивність гарячого водопостачання (ГВП) — профіль навантаження L (EN 16147)	**NIMBUS COMPACT 35**	**NIMBUS COMPACT 50**	**NIMBUS COMPACT 80**	**NIMBUS COMPACT 120**	**NIMBUS COMPACT 150**
Витрата води згідно з EN 16147	L	L	L	L	L
Задана температура гарячої води (°C)	53	53	52	51	51
Робота теплового насоса	Змінна				
Об'єм (л)	180				
Сертифікація продуктивності ГВП з/без нагрівального елемента	без нагрівальних елементів				
Час нагрівання до робочої температури (th)	01:55	01:31	01:03	00:54	00:50
Резервна потужність (Pes) (Вт)	38	38	38	38	38
Коефіцієнт продуктивності (ККД$_{ГВП}$)	3,1	3,1	3,1	3,1	3,1
Стандартна температура гарячої води (θ_{WH}) (°C)	A+	A+	A+	A+	A+
Максимальний доступний об'єм гарячої води ($V_{МАКС.}$) (л)	52,5	52,5	52,5	51,5	51,5
	233	233	233	224	224

Продуктивність гарячого водопостачання (ГВП) — профіль XL (EN 16147)	**NIMBUS COMPACT 35**	**NIMBUS COMPACT 50**	**NIMBUS COMPACT 80**	**NIMBUS COMPACT 120**	**NIMBUS COMPACT 150**
Витрата води згідно з EN 16147	XL	XL	XL	XL	XL
Задана температура гарячої води (°C)	57	57	56	55	55
Робота теплового насоса	Змінна				
Об'єм (л)	180				
Сертифікація продуктивності ГВП з/без нагрівального елемента	без нагрівальних елементів				
Час нагрівання до робочої температури (th)	02:17	01:48	01:13	00:56	00:47
Резервна потужність (Pes) (Вт)	50	50	58	57	57
Коефіцієнт продуктивності (ККД$_{ГВП}$)	3,15	3,15	3,01	3	3
Стандартна температура гарячої води (θ_{WH}) (°C)	A+	A+	A+	A+	A+
Максимальний доступний об'єм гарячої води ($V_{МАКС.}$) (л)	52	52	51,7	51	51
	221	221	220	216	216

ПРОДУКТИВНІСТЬ ГВП МОДЕЛЕЙ PLUS + БАК-НАКОПИЧУВАЧ

БАК-НАКОПИЧУВАЧ CD1 200 HHP **Продуктивність гарячого водопостачання (ГВП) — профіль навантаження L (EN 16147)**	**NIMBUS PLUS 35**	**NIMBUS PLUS 50**	**NIMBUS PLUS 80**	**NIMBUS PLUS 120**	**NIMBUS PLUS 150**
Витрата води згідно з EN 16147	L	L	L	L	L
Задана температура гарячої води (°C)	53	53	53	51	51
Робота теплового насоса	Змінна				
Об'єм (л)	190				
Сертифікація продуктивності ГВП з/без нагрівального елемента	без нагрівальних елементів				
Час нагрівання до робочої температури (th)	02:20	01:52	01:15	01:01	00:51
Резервна потужність (Pes) (Вт)	32	32	36	40	40
Коефіцієнт продуктивності (ККД$_{ГВП}$)	3,3	3,3	3,3	3,2	3,2
Клас енергоефективності в режимі ГВП	A+	A+	A+	A+	A+
Стандартна температура гарячої води (θ_{WH}) (°C)	53	53	53	53	53
Максимальний доступний об'єм гарячої води ($V_{МАКС.}$) (л)	244	244	256	256	256
Продуктивність гарячого водопостачання (ГВП) — профіль XL (EN 16147)	**NIMBUS PLUS 35**	**NIMBUS PLUS 50**	**NIMBUS PLUS 80**	**NIMBUS PLUS 120**	**NIMBUS PLUS 150**
Витрата води згідно з EN 16147	XL	XL	XL	XL	XL
Задана температура гарячої води (°C)	55	55	55	55	55
Робота теплового насоса	Змінна				
Об'єм (л)	190				
Сертифікація продуктивності ГВП з/без нагрівального елемента	без нагрівальних елементів				
Час нагрівання до робочої температури (th)	02:37	02:05	01:15	01:04	00:53
Резервна потужність (Pes) (Вт)	35	35	38	40	4
Коефіцієнт продуктивності (ККД$_{ГВП}$)	3,33	3,33	3,18	3,33	3,33
Клас енергоефективності в режимі ГВП	A+	A+	A+	A+	A+
Стандартна температура гарячої води (θ_{WH}) (°C)	53	53	52	51	51
Максимальний доступний об'єм гарячої води ($V_{МАКС.}$) (л)	250	250	250	230	230

БАК-НАКОПИЧУВАЧ CD1 300 HHP **Продуктивність гарячого водопостачання (ГВП) — профіль XL (EN 16147)**	**NIMBUS PLUS 80**	**NIMBUS PLUS 120**	**NIMBUS PLUS 150**
Витрата води згідно з EN 16147	XL	XL	XL
Об'єм (л)	300		
Час нагрівання до робочої температури (th)	01:45	1:25	1:11
Резервна потужність (Pes) (Вт)	40	37	37
Коефіцієнт продуктивності (ККД$_{ГВП}$)	3,1	3,0	3,0
Клас енергоефективності в режимі ГВП	A+	A+	A+
Стандартна температура гарячої води (θ_{WH}) (°C)	51,2	51,5	51,5
Максимальний доступний об'єм гарячої води ($V_{МАКС.}$) (л)	350	365	365

БАК-НАКОПИЧУВАЧ CD1 450 HHP **Продуктивність гарячого водопостачання (ГВП) — профіль XL (EN 16147)**	**NIMBUS PLUS 120**	**NIMBUS PLUS 150**
Витрата води згідно з EN 16147	XL	XL
Об'єм (л)	450	
Час нагрівання до робочої температури (th)	1:55	1:36
Резервна потужність (Pes) (Вт)	39	39
Коефіцієнт продуктивності (ККД$_{ГВП}$)	2,8	2,8
Клас енергоефективності в режимі ГВП	A+	A+
Стандартна температура гарячої води (θ_{WH}) (°C)	52,5	52,5
Максимальний доступний об'єм гарячої води ($V_{МАКС.}$) (л)	575	575

13. ТЕХНІЧНІ ДАНІ ДЛЯ ПРОДУКЦІЇ, ПОВ'ЯЗАНОЇ ЗІ СПОЖИВАННЯМ ЕНЕРГІЇ

ДАНІ ПРО РІВЕНЬ ШУМУ

МОДЕЛЬ		ВНУТРІШНІЙ БЛОК	ЗОВНІШНІЙ БЛОК
NIMBUS PLUS 35 S NET R32	дБ(А)	37	52
NIMBUS PLUS 50 S NET R32		37	54
NIMBUS PLUS 80 S NET R32		37	56
NIMBUS PLUS 80 S-T NET R32		37	56
NIMBUS PLUS 120 S NET R32		37	57
NIMBUS PLUS 120 S-T NET R32		37	57
NIMBUS PLUS 150 S NET R32		37	57
NIMBUS PLUS 150 S-T NET R32		37	57
NIMBUS COMPACT 35 S NET R32		39	52
NIMBUS COMPACT 35 S 2Z NET R32		43	52
NIMBUS COMPACT 50 S NET R32		39	54
NIMBUS COMPACT 50 S 2Z NET R32		43	54
NIMBUS COMPACT 80 S NET R32		39	56
NIMBUS COMPACT 80 S 2Z NET R32		43	56
NIMBUS COMPACT 80 S-T NET R32		39	56
NIMBUS COMPACT 80 S-T 2Z NET R32		43	56
NIMBUS COMPACT 120 S NET R32		41	57
NIMBUS COMPACT 120 S 2Z NET R32		43	57
NIMBUS COMPACT 120 S-T NET R32		41	57
NIMBUS COMPACT 120 S-T 2ZNET R32		43	57
NIMBUS COMPACT 150 S NET R32		41	57
NIMBUS COMPACT 150 S 2Z NET R32		43	57
NIMBUS COMPACT 150 S-T NET R32		41	57
NIMBUS COMPACT 150 S-T 2Z NET R32		43	57

		35 S	50 S	80 S / 80 S-T	120 S / 120 S-T	150 S / 150 S-T
Тепловий насос повітря-вода		ТАК				
З додатковим нагрівальним елементом		ТАК				
Номінальна теплова потужність	(кВт)	3,5	5	8	12	15
Річне споживання енергії	(кВт-год)	2790	3360	4405	5384	6151
Енергоефективність у режимі опалення	(%)	134	136	140	141	151
Рівень зовнішньої звукової потужності	(дБ)	53	55	57	57	57
ЗАЯВЛЕНА ТЕПЛОВА ПРОДУКТИВНІСТЬ І КОЕФІЦІЄНТ ПРОДУКТИВНОСТІ ЗА ЧАСТКОВОГО НАВАНТАЖЕННЯ ЗА ТЕМПЕРАТУРИ В ПРИМІЩЕННІ 20 °C І ТЕМПЕРАТУРИ ЗОВНІШНЬОГО ПОВІТРЯ TJ LWT 35 °C						
Кліматичні умови		СЕРЕДНІЙ				
ηs		193	184	195	181	178
Стандартна потужність	(кВт)	5,2	5,65	8,37	10,75	12,43
SCOP		4,89	4,67	4,95	4,6	4,54
Бівалентна температура	(°C)	-7				
Tj = гранична робоча температура	(°C)	-20				
Гранична робоча температура для нагрівання води	(°C)	60				
Tj продуктивності = -7 °C	(кВт)	4,6	5	7,4	9,54	11
Tj ККДd = -7 °C		3,21	3,1	3,1	3,25	3,14
Tj продуктивності = 2°C	(кВт)	2,88	3,11	4,54	5,96	6,91
Tj ККДd = 2°C		4,66	4,32	4,8	4,43	4,3
Tj продуктивності = 7°C	(кВт)	1,85	1,96	2,94	3,81	4,31
Tj ККДd = 7°C		6,56	6,48	6,61	6,11	6,2
Tj продуктивності = 12°C	(кВт)	1,92	1,86	3,16	4,24	4,31
Tj ККДd = 12°C		8,49	8,41	8,15	7,49	7,5
Tj продуктивності = бів.	(кВт)	4,6	5	7,4	9,54	11
Tj ККДd = бів.		3,21	3,1	3,1	3,25	3,14
Tj продуктивності = гранична робоча температура	(кВт)	3,03	3,69	5,51	7,43	8,99
Tj ККДd = гранична робоча температура		2,25	2,3	2,22	2,34	2,3
Кліматичні умови		ПРОХОЛОДНИЙ				
ηs		151	151	154	144	141
Стандартна потужність	(кВт)	7,34	7,83	11,16	15,71	18,17
SCOP		3,85	3,85	3,92	3,68	3,60
Бівалентна температура	(°C)	-7				
Tj = гранична робоча температура	(°C)	-20				
Гранична робоча температура для нагрівання води	(°C)	60				
Tj продуктивності = -7 °C	(кВт)	4,69	5	7,13	9,26	11,06
Tj ККДd = -7 °C		3,54	3,5	3,47	3,52	3,37
Tj продуктивності = 2°C	(кВт)	2,95	3	4,51	5,75	6,67
Tj ККДd = 2°C		5,16	5,15	5,32	5,05	4,53
Tj продуктивності = 7°C	(кВт)	1,89	1,99	3,06	3,69	4,15
Tj ККДd = 7°C		7,19	7,2	7,24	6,3	6,26
Tj продуктивності = 12°C	(кВт)	1,92	1,87	3,18	4,44	4,7
Tj ККДd = 12°C		8,55	8,7	8,02	7,76	7,73
Tj продуктивності = бів.	(кВт)	4,69	5	7,13	9,26	11,06
Tj ККДd = бів.		3,54	3,5	3,47	3,52	3,37
Tj продуктивності = гранична робоча температура	(кВт)	3,03	3,69	5,51	7,43	8,99
Tj ККДd = гранична робоча температура		2,25	2,3	2,22	2,34	2,3
Кліматичні умови		ТЕПЛИЙ				
ηs		240	245	242	221	220
Pном.	(кВт)	2,84	3,44	4,93	5,60	5,58
SCOP		6,06	6,19	6,14	5,60	5,58

13. ТЕХНІЧНІ ДАНІ ДЛЯ ПРОДУКЦІЇ, ПОВ'ЯЗАНОЇ ЗІ СПОЖИВАННЯМ ЕНЕРГІЇ

Бівалентна температура	(°C)	2				
Tj = гранична робоча температура	(°C)	-20				
Гранична робоча температура для нагрівання води	(°C)	60				
Tj продуктивності = 2°C	(кВт)	2,84	3,44	4,93	6,74	7,83
Tj ККДd = 2°C		4	3,88	4,05	3,9	3,68
Tj продуктивності = 7°C	(кВт)	1,88	2,22	3,1	4,34	5,02
Tj ККДd = 7°C		5,57	5,66	5,7	5,42	5,37
Tj продуктивності = 12°C	(кВт)	1,91	1,86	3,28	4,02	4,09
Tj ККДd = 12°C		7,94	8,01	7,86	7,57	7,39
Tj продуктивності = бів.µ	(кВт)	2,84	3,44	4,93	6,74	7,83
Tj ККДd = бів.		4,02	3,88	4,05	3.,9	3,68
ЗАЯВЛЕНА ТЕПЛОВА ПРОДУКТИВНІСТЬ І КОЕФІЦІЄНТ ПРОДУКТИВНОСТІ ЗА ЧАСТКОВОГО НАВАНТАЖЕННЯ ЗА ТЕМПЕРАТУРИ В ПРИМІЩЕННІ 20 °C І ТЕМПЕРАТУРИ ЗОВНІШНЬОГО ПОВІТРЯ TJ LWT 55°C						
Кліматичні умови		СЕРЕДНІЙ				
ηs		134	136	140	141	151
Стандартна потужність	(кВт)	4,63	5,65	7,62	9,39	11,47
SCOP		3,43	3,48	3,58	3,6	3,85
Бівалентна температура	(°C)	-7				
Tj = гранична робоча температура	(°C)	-20				
Гранична робоча температура для нагрівання води	(°C)	60				
Tj продуктивності = -7 °C	(кВт)	4,1	5	6,74	8,44	10,07
Tj ККДd = -7 °C		2,28	2,28	2,29	2,33	2,34
Tj продуктивності = 2°C	(кВт)	2,63	3,11	4,22	5,43	7,16
Tj ККДd = 2°C		3,35	3,3	3,51	3,5292	3,84
Tj продуктивності = 7°C	(кВт)	1,76	2,19	2,74	3,8625	4,13
Tj ККДd = 7°C		4,22	4,58	4,36	4,8204	5,25
Tj продуктивності = 12°C	(кВт)	1,88	1,84	3,28	4,482	4,61
Tj ККДd = 12°C		6,3	6,33	6,5	6,424	6,6
Tj продуктивності = бів.	(кВт)	4,1	5	6,74	8,44	10,07
Tj ККДd = бів.		2,28	2,28	2,29	2,33	2,34
Tj продуктивності = гранична робоча температура	(кВт)	2,46	3,18	4,9	5,245	7,51
Tj ККДd = гранична робоча температура		1,52	1,54	1,51	1,22	1,45
Кліматичні умови		ПРОХОЛОДНИЙ				
ηs		120	118	120	121	125
Стандартна потужність	(кВт)	7,04	7,83	10,93	13,73	16,77
SCOP		3,07	3,02	3,08	3,11	3,19
Бівалентна температура	(°C)	-7				
Tj = гранична робоча температура	(°C)	-20				
Гранична робоча температура для нагрівання води	(°C)	60				
Tj продуктивності = -7 °C	(кВт)	4,5	5	6,98	8,64	10,41
Tj ККДd = -7 °C		2,76	2,71	2,73	2,83	2,8
Tj продуктивності = 2°C	(кВт)	2,94	3,11	4,2	5,35	6,72
Tj ККДd = 2°C		3,99	3,81	4,07	4,07	4,16
Tj продуктивності = 7°C	(кВт)	1,92	2,28	2,84	3,9	4,33
Tj ККДd = 7°C		5,35	5,29	5,15	5,4	5,79
Tj продуктивності = 12°C	(кВт)	1,93	1,87	3,24	4,08	4,44
Tj ККДd = 12°C		6,96	6,88	6,47	6,6	6,47
Tj продуктивності = бів.	(кВт)	4,5	5	6,98	8,64	10,41
Tj ККДd = бів.		2,76	2,71	2,7	2,83	2,8
Tj продуктивності = гранична робоча температура	(кВт)	2,46	3,18	4,9	5,25	7,51
Tj ККДd = гранична робоча температура		1,52	1,54	1,51	1,22	1,45

Клімат		ТЕПЛИЙ				
ηs		137	151	151	159	164
Рном.	(кВт)	2,35	2,97	4,48	6,42	7,08
SCOP		3,49	3,84	3,85	4,05	4,19
Бівалентна температура	(°C)	2				
Tj = гранична робоча температура	(°C)	-20				
Гранична робоча температура для нагрівання води	(°C)	60				
Tj продуктивності = 2°C	(кВт)	2,35	2,97	4,48	6,42	7,08
Tj ККДd = 2°C		2,19	2,33	2,53	2,51	2,52
Tj продуктивності = 7°C	(кВт)	1,6	2,02	2,81	4,15	4,96
Tj ККДd = 7°C		2,8	3,16	3.08	3,64	3,84
Tj продуктивності = 12°C	(кВт)	1,81	1,76	3,16	4,06	4,26
Tj ККДd = 12°C		5,1	5,4	5,45	5,68	5,74
Tj продуктивності = бів.	(кВт)	2,35	2,97	4,48	6,42	7,08
Tj ККДd = бів.		2,19	2,33	2,53	2,51	2,52
КОЕФІЦІЄНТ ЗНИЖЕННЯ ПРОДУКТИВНОСТІ						
Tj = -7°C		0,99	0,99	1	1	1
Tj = 2°C		0,98	0,99	0,99	0,99	0,99
Tj = 7°C		0,97	0,97	0,98	0,98	0,98
Tj = 12°C		0,96	0,95	0,97	0,98	0,98
СПОЖИВАННЯ ЕЛЕКТРОЕНЕРГІЇ В РЕЖИМАХ ОКРІМ АКТИВНОГО						
Вимкнений стан	(Вт)	13	14	14	14	14
Вимкнений термостат	(Вт)	13	14	14	14	14
Очікування	(Вт)	13	14	14	14	14
Режим нагрівання поверхні	(Вт)	13	14	14	14	14
ДОДАТКОВИЙ НАГРІВАЛЬНИЙ ЕЛЕМЕНТ						
Кліматичні умови		СЕРЕДНІЙ				
Температура в приміщенні, що дорівнює 20 °C, і температура зовнішнього повітря Tj		35°C / 55°C	35°C / 55°C	35°C / 55°C	35°C / 55°C	35°C / 55°C
Номінальна теплова потужність	(кВт)	0,9 / 0,8	1,0 / 1,1	0,8 / 0,4	0,8 / 0,4	0,8 / 0,4
Кліматичні умови		ПРОХОЛОДНИЙ				
Температура в приміщенні, що дорівнює 20 °C, і температура зовнішнього повітря Tj		35°C / 55°C	35°C / 55°C	35°C / 55°C	35°C / 55°C	35°C / 55°C
Номінальна теплова потужність	(кВт)	4,0 / 4,0	4,0 / 4,0	4,0 / 4,0	6,0 / 6,0	6,0 / 6,0
Кліматичні умови		ТЕПЛИЙ				
Температура в приміщенні, що дорівнює 20 °C, і температура зовнішнього повітря Tj		35°C / 55°C	35°C / 55°C	35°C / 55°C	35°C / 55°C	35°C / 55°C
Номінальна теплова потужність	(кВт)	0,0 / 0,0	0,0 / 0,0	0,0 / 0,0	0,0 / 0,0	0,0 / 0,0
Потужність		Електрична				

ariston.com